UK

Item-nr.	Description	A
0113530	freestall divider COMFORT-NG 193	0113531
0113550	freestall divider COMFORT-NG 208	0113551
0113560	freestall divider COMFORT-NG 218	0113561

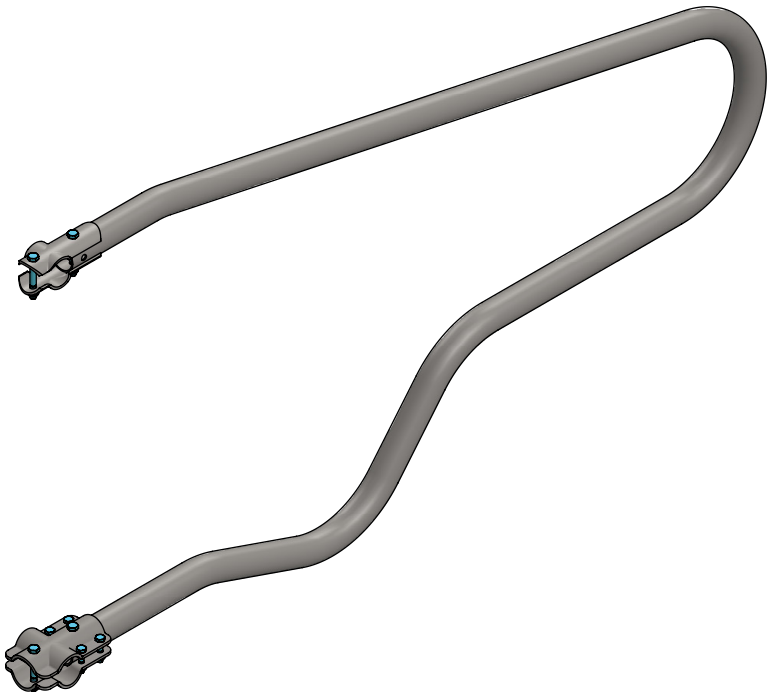

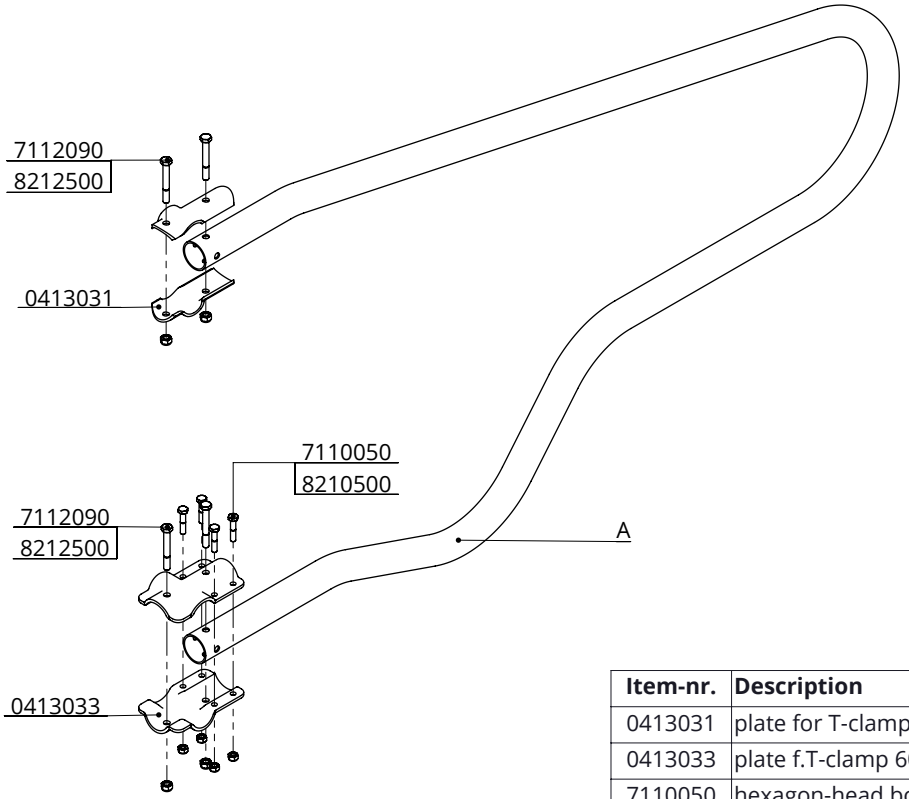

Item-nr.	Description	Number
0413031	plate for T-clamp 60x60mm, heavy version	2
0413033	plate f.T-clamp 60x60mm,heavy vers. f.FP	2
7110050	hexagon-head bolt M10x50 galv.	4
7112090	hexagon-head bolt M12x90 galv.	4
8210500	self locking nylon nut M10 galv.	4
8212500	self locking nylon nut M12 galv.	4
A	freest.divider COMFORT-NG, frame only	1

freestall divider COMFORT-NG

spinder
DAIRY HOUSING CONCEPTS

Number:	01135x0-O
Unit:	mm
Date:	15-4-2020

Drawing remains our property and may not be reproduced, shown or entrust to third party or used otherwise.
No rights can be derived from this drawing.

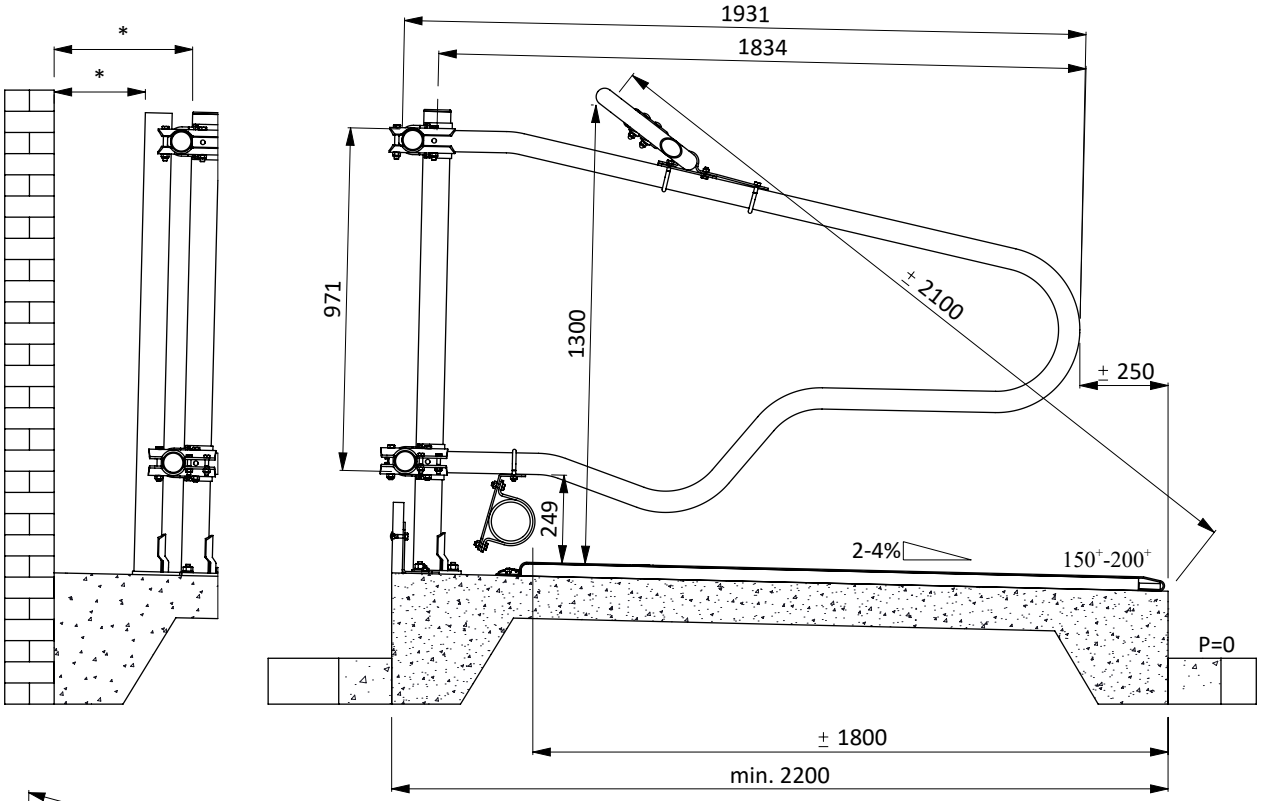

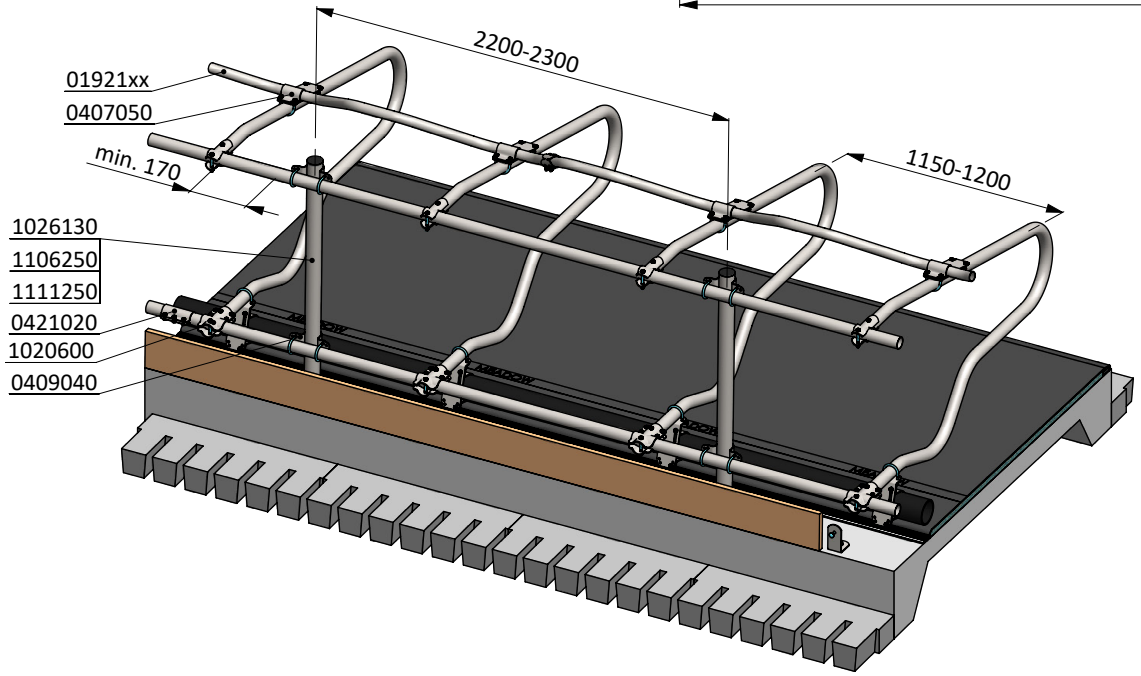

*** A safe distance: less then 20 or over 45**

item no.	description
01921xx	waved neck bar, complete - 2x...cm
0407050	shoulder rail strap clamp 48x60 mm
0409040	strap clamp 76x60mm
0421020	tube clamp coupling 60mm
1020600	tube 60mm, length 6m, galvanized
1026130	support post 76mmx130cm floor mounted
1106250	stopper 76mm
1111250	floor anchor, hot dip galv. - M16x120

freestall divider COMFORT-NG 193

spinder
DAIRY HOUSING CONCEPTS

Number:	0113530-A
Unit:	mm
Date:	28-11-2016

Tekening blijft ons eigendom en mag niet gekopieerd, aan derden getoond of op andere wijze worden gebruikt.
Aan de gegevens op deze tekening kunnen geen rechten worden ontleend.

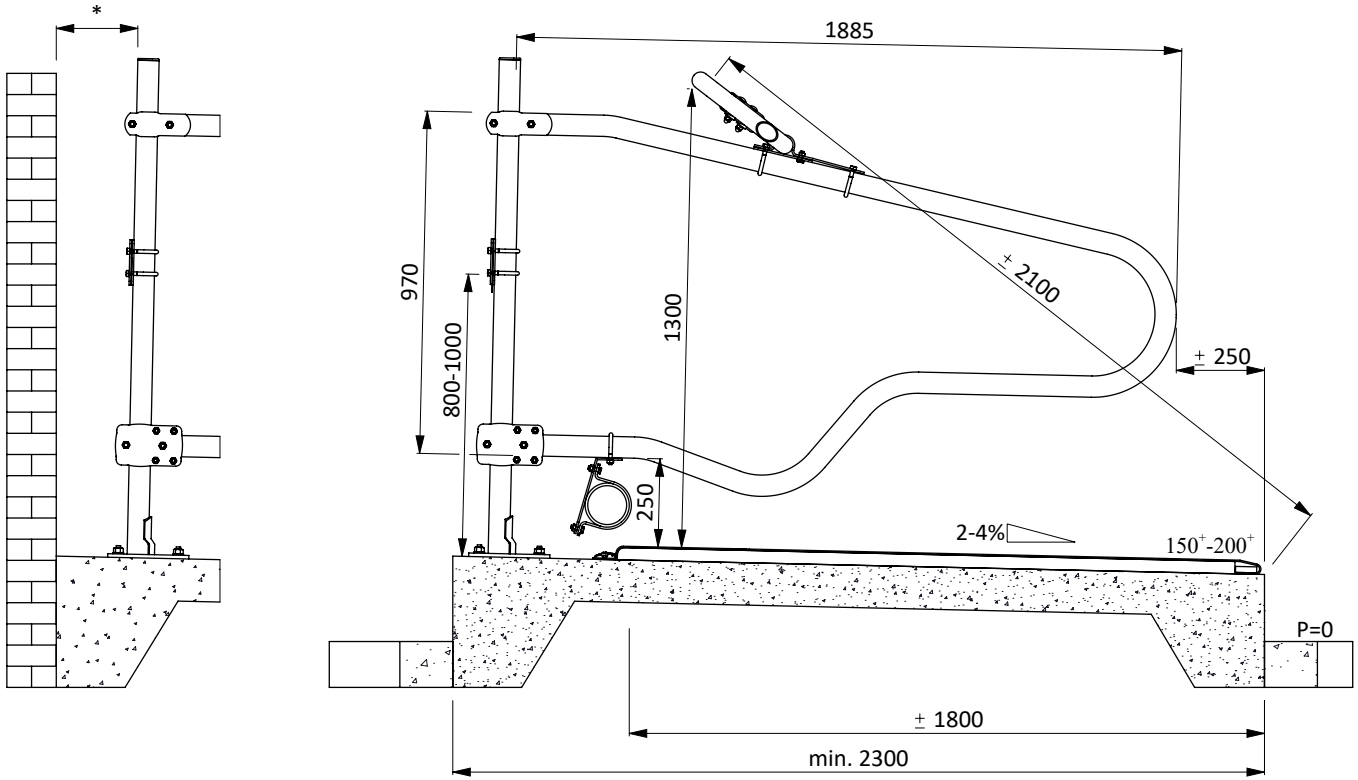

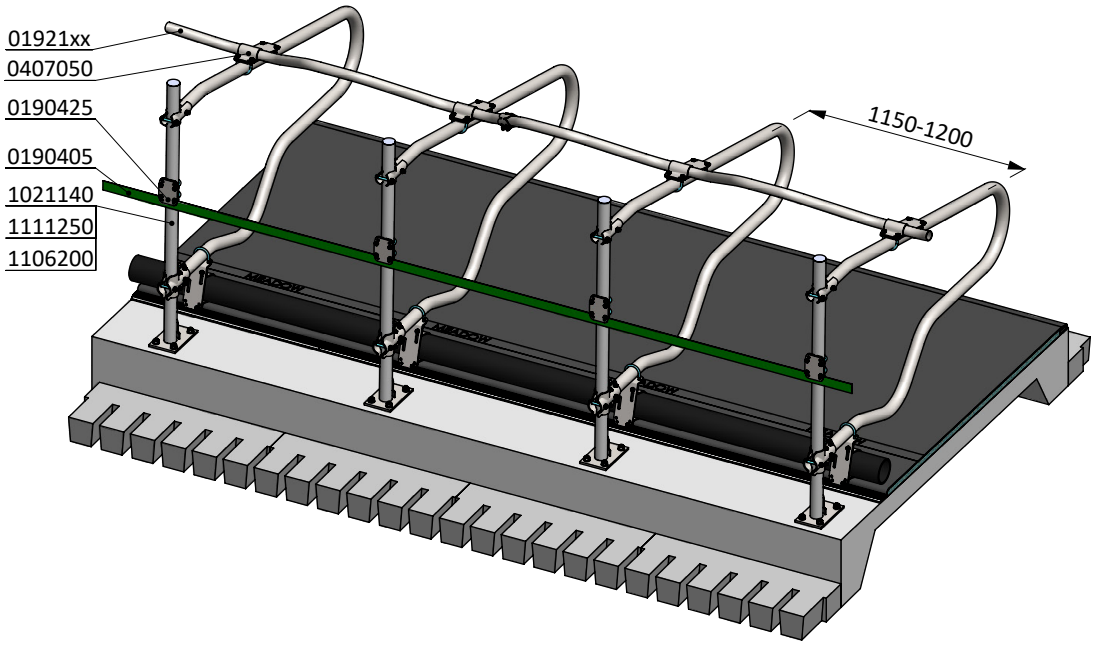

*** A safe distance: less then 20 or over 45**

item no.	description
0190405	retaining belt, 50 meter roll
0190425	belt clamp for 60mm tubing, complete
01921xx	waved neck bar, complete - 2x...cm
0407050	shoulder rail strap clamp 48x60 mm
1021140	support post 60mmx140cm floor mounted
1106200	stopper 60mm
1111250	floor anchor, hot dip galv. - M16x120

freestall divider COMFORT-NG 193

spinder
DAIRY HOUSING CONCEPTS

Number:	0113530-A
Unit:	mm
Date:	28-11-2016

Tekening blijft ons eigendom en mag niet gekopieerd, aan derden getoond of op andere wijze worden gebruikt.
Aan de gegevens op deze tekening kunnen geen rechten worden ontleend.

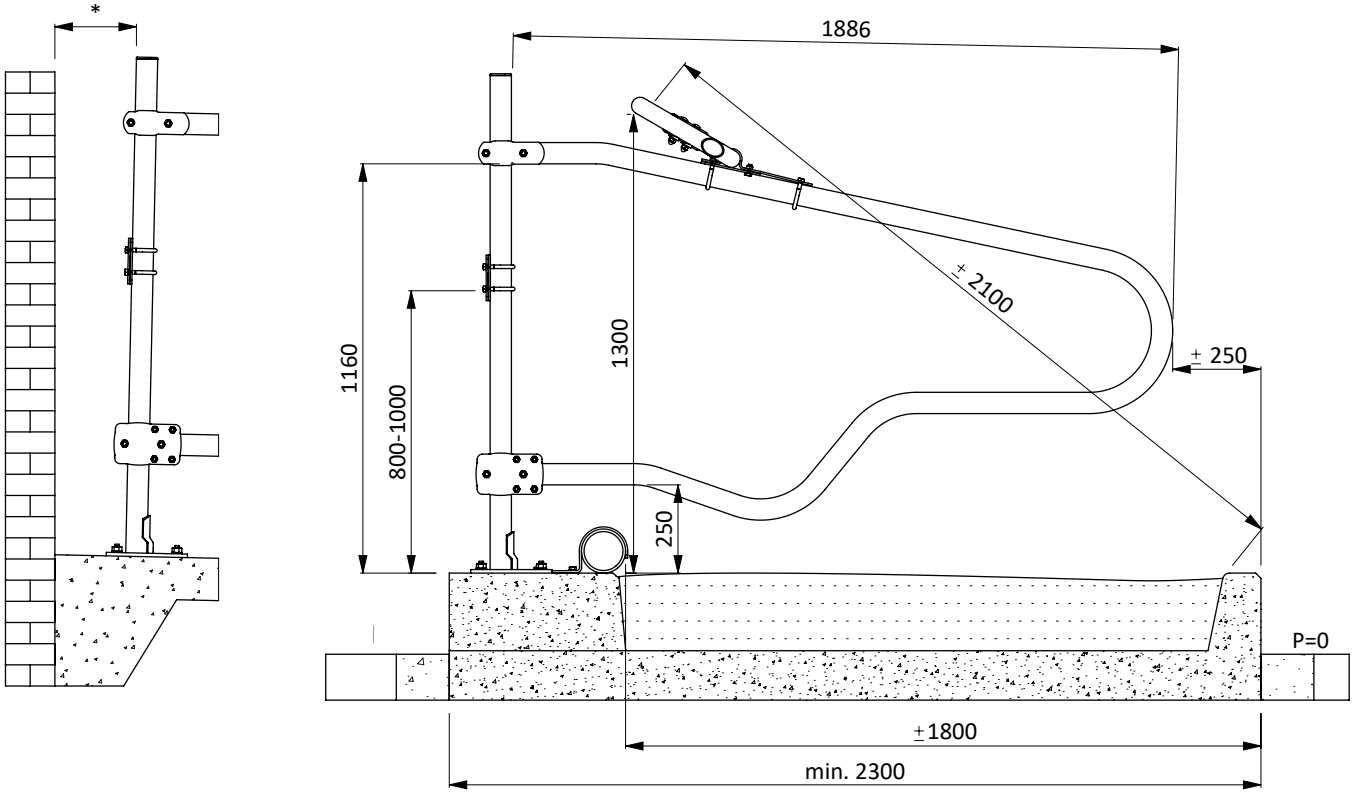

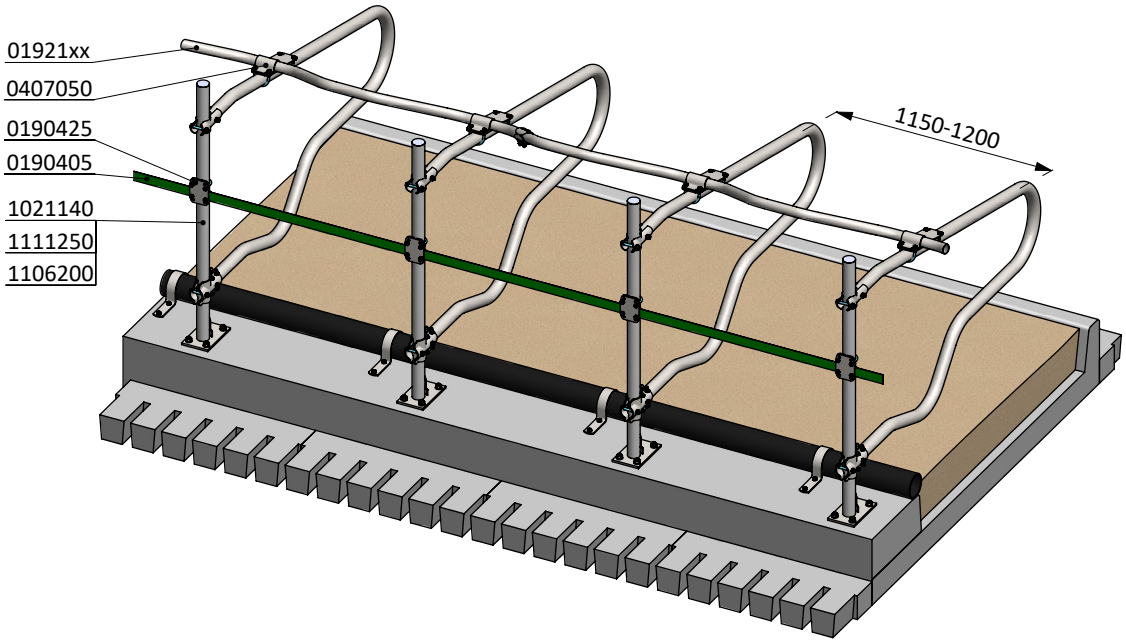

*** A safe distance: less then 20 or over 45**

item no.	description
0190405	retaining belt, 50 meter roll
0190425	belt clamp for 60mm tubing, complete
01921xx	waved neck bar, complete - 2x...cm
0407050	shoulder rail strap clamp 48x60 mm
1021140	support post 60mmx140cm floor mounted
1106200	stopper 60mm
1111250	floor anchor, hot dip galv. - M16x120

freestall divider COMFORT-NG 193

spinder
DAIRY HOUSING CONCEPTS

Number:	0113530-A
Unit:	mm
Date:	28-11-2016

Tekening blijft ons eigendom en mag niet gekopieerd, aan derden getoond of op andere wijze worden gebruikt.
Aan de gegevens op deze tekening kunnen geen rechten worden ontleend.

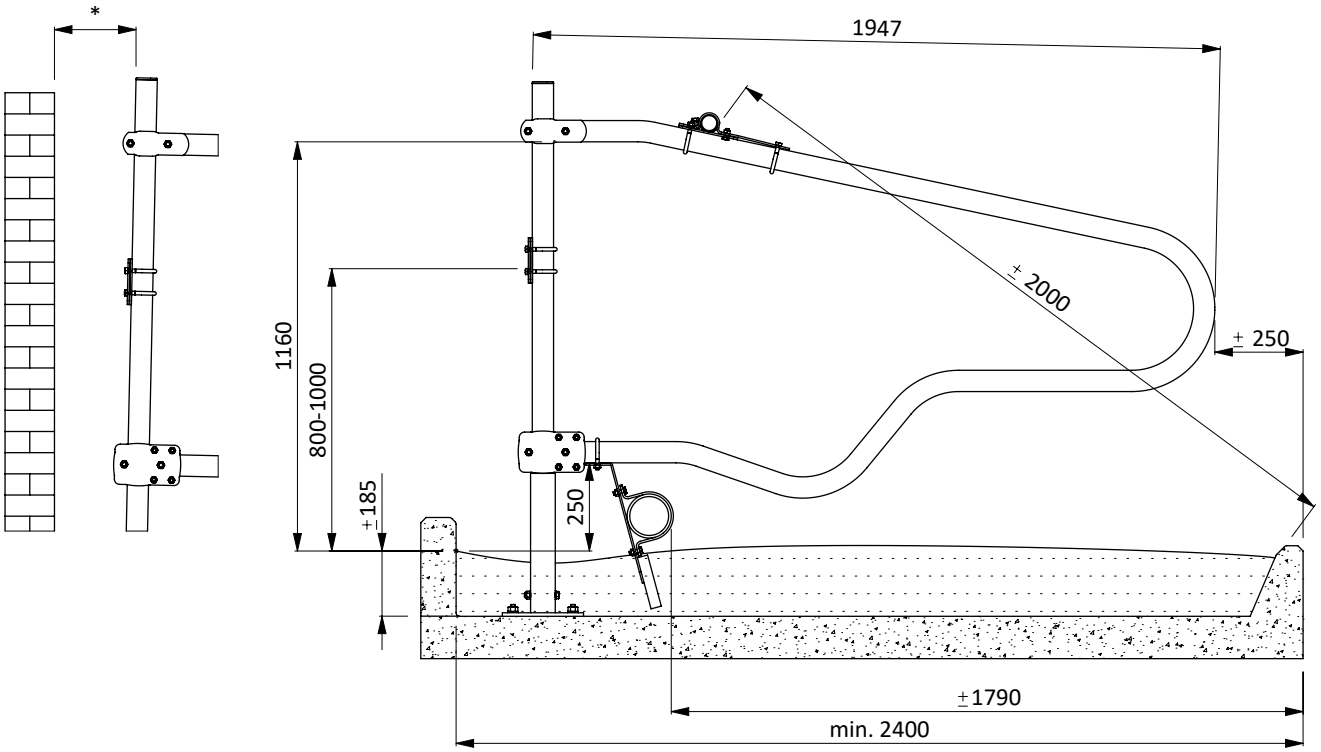

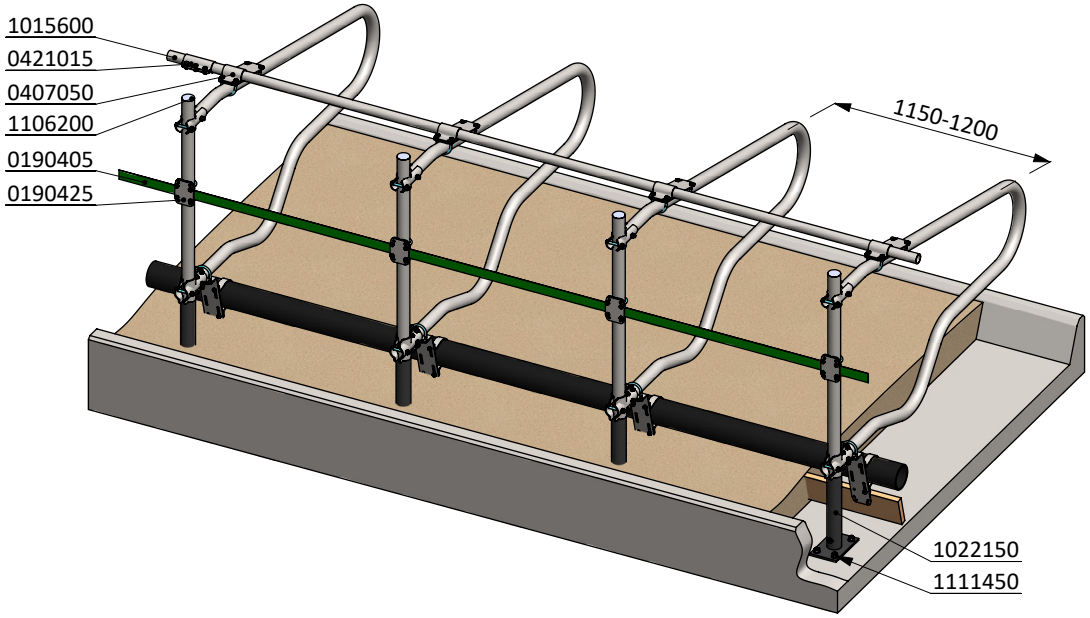

*** A safe distance: less then 20 or over 45**

item no.	description
0190405	retaining belt, 50 meter roll
0190425	belt clamp for 60mm tubing, complete
0407050	shoulder rail strap clamp 48x60 mm
0421015	tube clamp coupling 48mm
1015600	tube 48mm, length 6m, galvanized
1022150	EC-support post 60mmx150cm floor mounted
1106200	stopper 60mm
1111450	floor anchor, inox A4 - M16x120

freestall divider COMFORT-NG 193

spinder
DAIRY HOUSING CONCEPTS

Number:	0113530-A
Unit:	mm
Date:	28-11-2016

Tekening blijft ons eigendom en mag niet gekopieerd, aan derden getoond of op andere wijze worden gebruikt.
Aan de gegevens op deze tekening kunnen geen rechten worden ontleend.

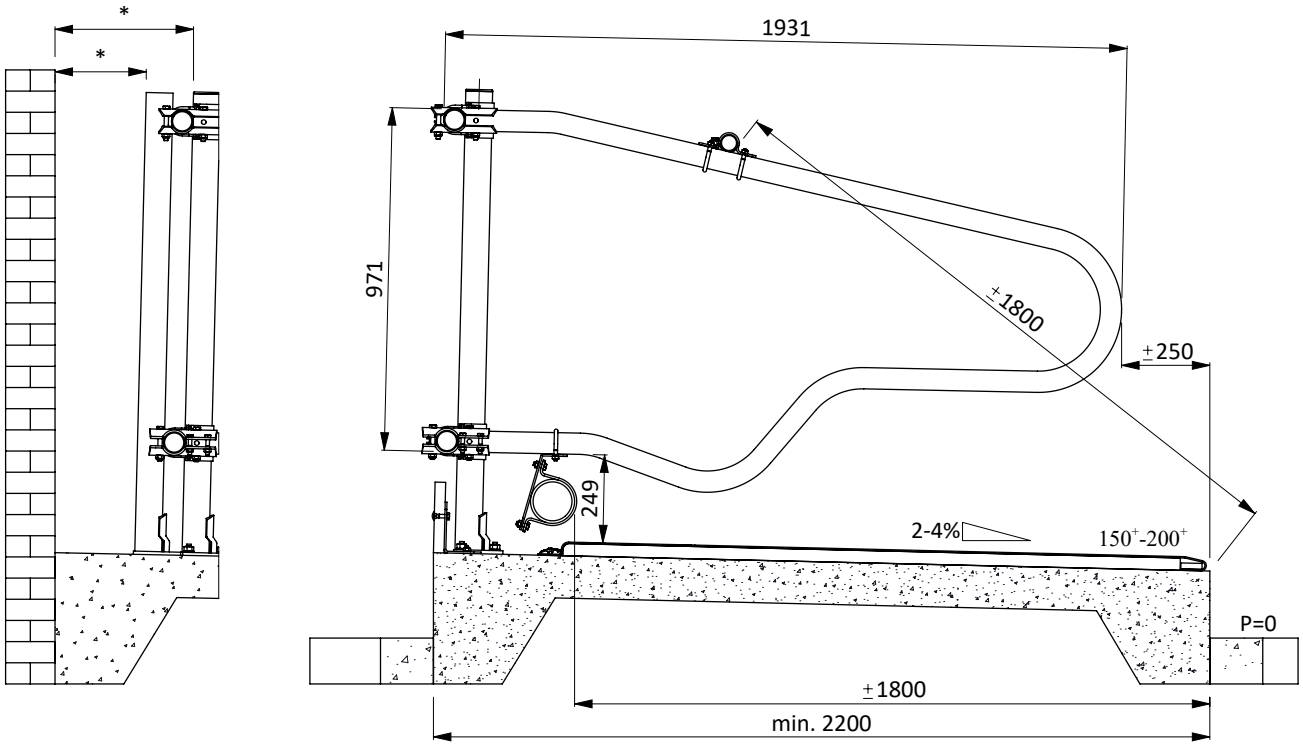

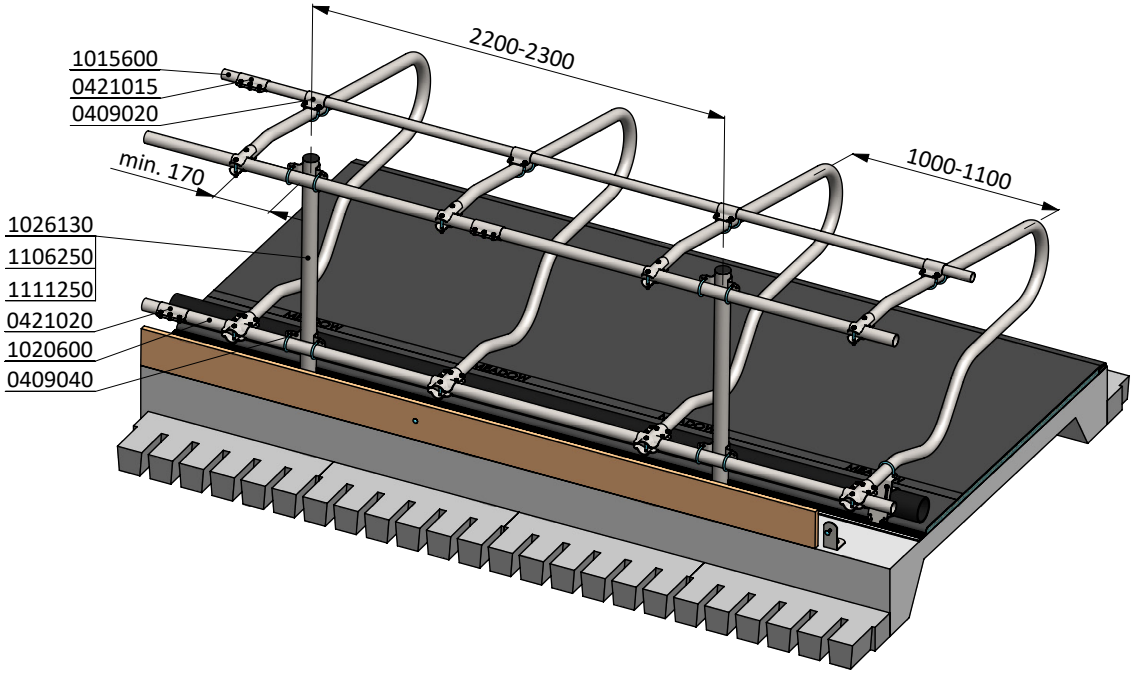

*** A safe distance: less then 20 or over 45**

item no.	description
0409020	strap clamp 48x60mm
0409040	strap clamp 76x60mm
0421015	tube clamp coupling 48mm
0421020	tube clamp coupling 60mm
1015600	tube 48mm, length 6m, galvanized
1020600	tube 60mm, length 6m, galvanized
1026130	support post 76mmx130cm floor mounted
1106250	stopper 76mm
1111250	floor anchor, hot dip galv. - M16x120

ligbox Comfort-NG 193

18-22 mnd

spinder
DAIRY HOUSING CONCEPTS

Nummer:	0113530-A
Maateenheid:	mm
Datum:	28-11-2016

Tekening blijft ons eigendom en mag niet gekopieerd, aan derden getoond of op andere wijze worden gebruikt.
Aan de gegevens op deze tekening kunnen geen rechten worden ontleend.

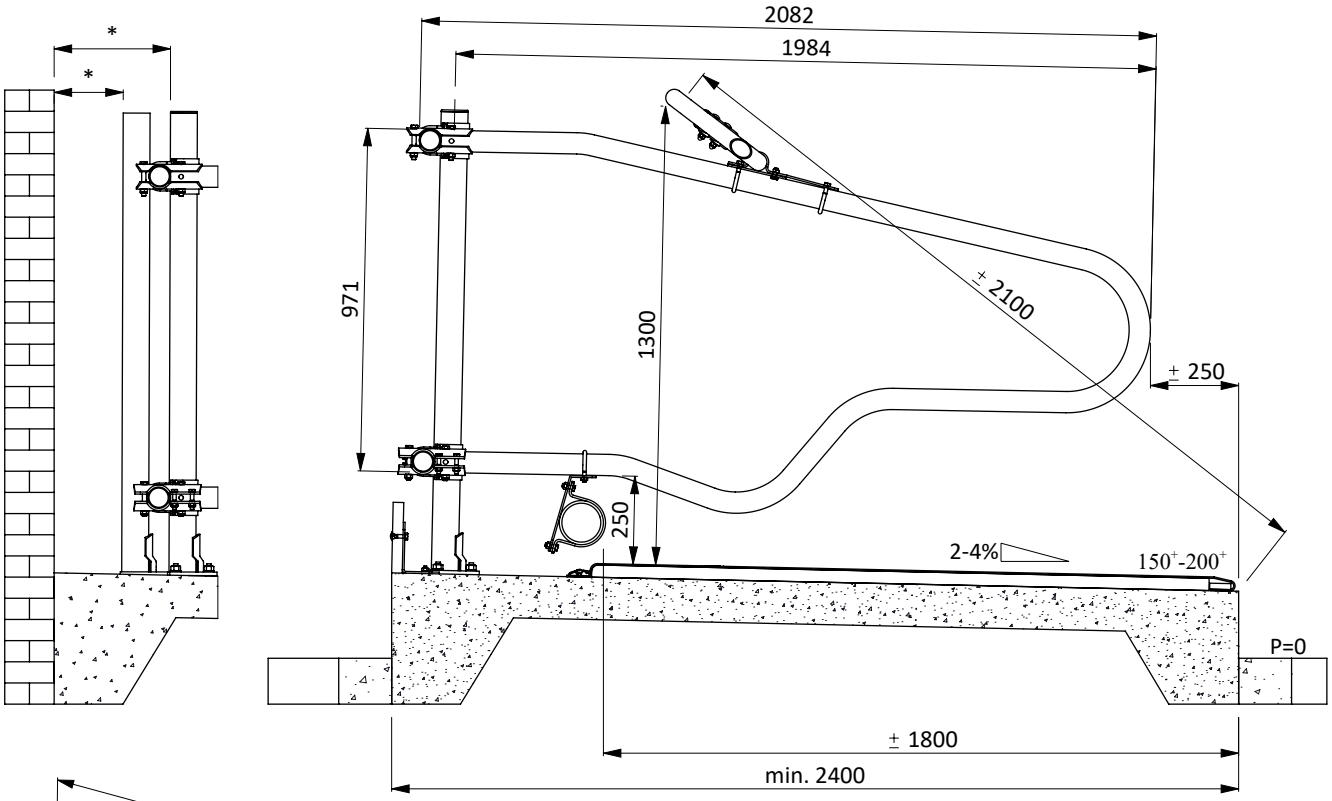

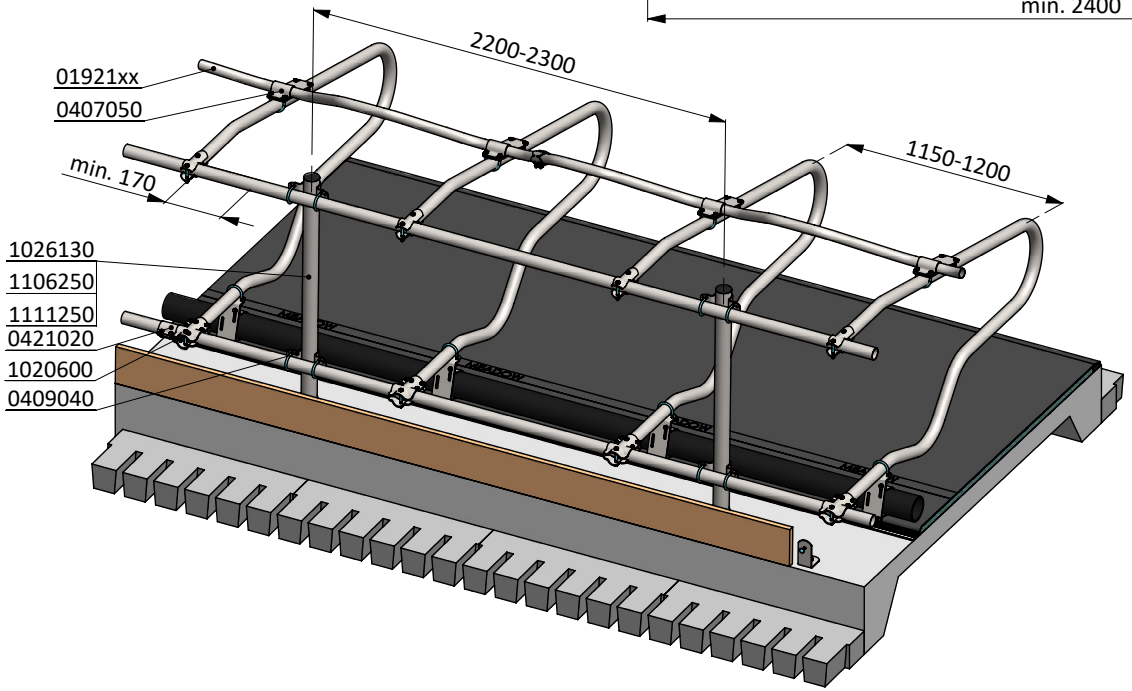

*** A safe distance: less then 20 or over 45**

item no.	description
01921xx	waved neck bar, complete - 2x...cm
0407050	shoulder rail strap clamp 48x60 mm
0409040	strap clamp 76x60mm
0421020	tube clamp coupling 60mm
1020600	tube 60mm, length 6m, galvanized
1026130	support post 76mmx130cm floor mounted
1106250	stopper 76mm
1111250	floor anchor, hot dip galv. - M16x120

freestall divider COMFORT-NG 208

spinder
DAIRY HOUSING CONCEPTS

Number:	0113550-A
Unit:	mm
Date:	28-11-2016

Tekening blijft ons eigendom en mag niet gekopieerd, aan derden getoond of op andere wijze worden gebruikt.
Aan de gegevens op deze tekening kunnen geen rechten worden ontleend.

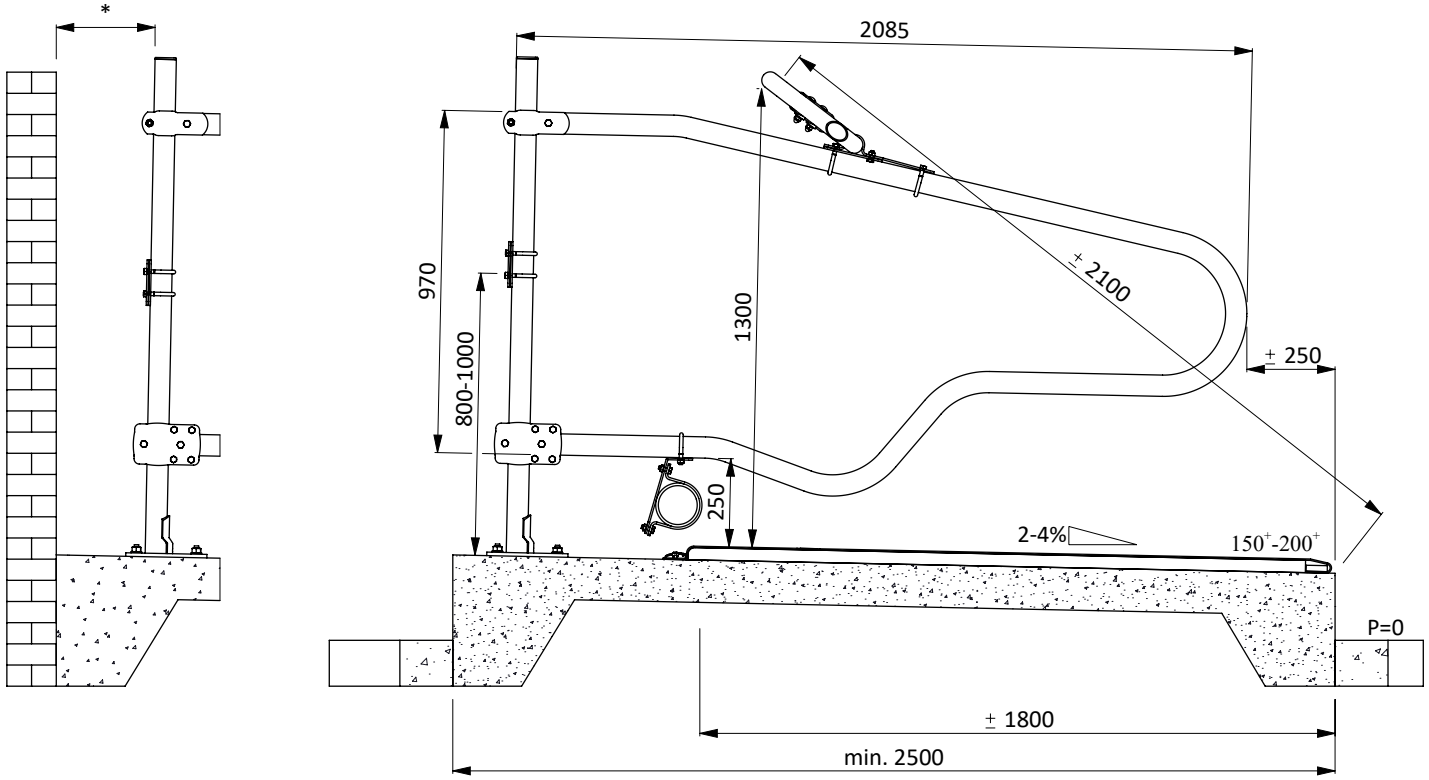

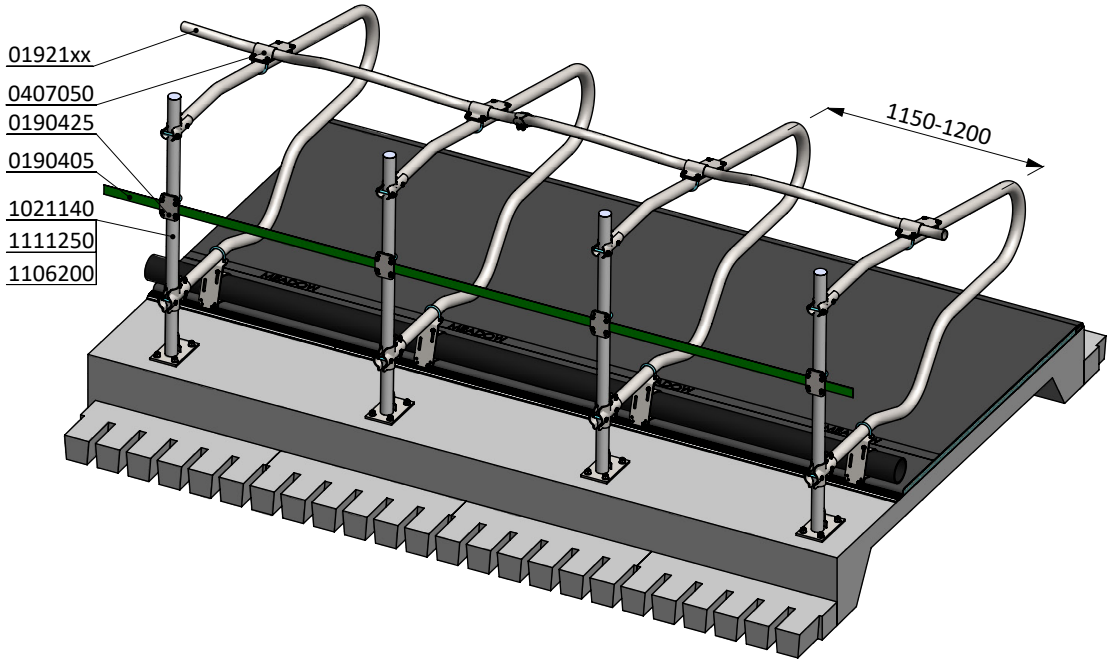

*** A safe distance: less then 20 or over 45**

item no.	description
0190405	retaining belt, 50 meter roll
0190425	belt clamp for 60mm tubing, complete
01921xx	waved neck bar, complete - 2x...cm
0407050	shoulder rail strap clamp 48x60 mm
1021140	support post 60mmx140cm floor mounted
1106200	stopper 60mm
1111250	floor anchor, hot dip galv. - M16x120

freestall divider COMFORT-NG 208

spinder
DAIRY HOUSING CONCEPTS

Number:	0113550-A
Unit:	mm
Date:	28-11-2016

Tekening blijft ons eigendom en mag niet gekopieerd, aan derden getoond of op andere wijze worden gebruikt.
Aan de gegevens op deze tekening kunnen geen rechten worden ontleend.

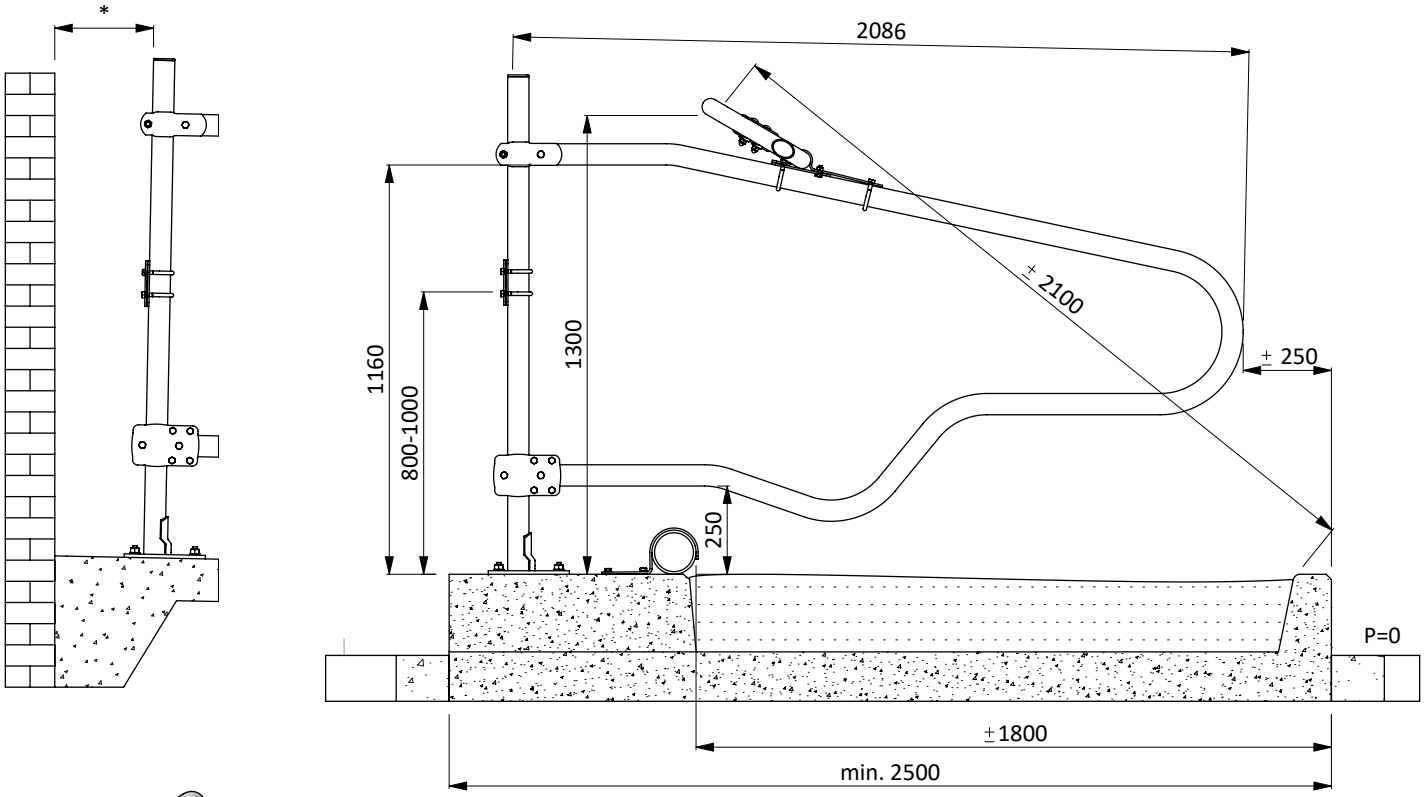

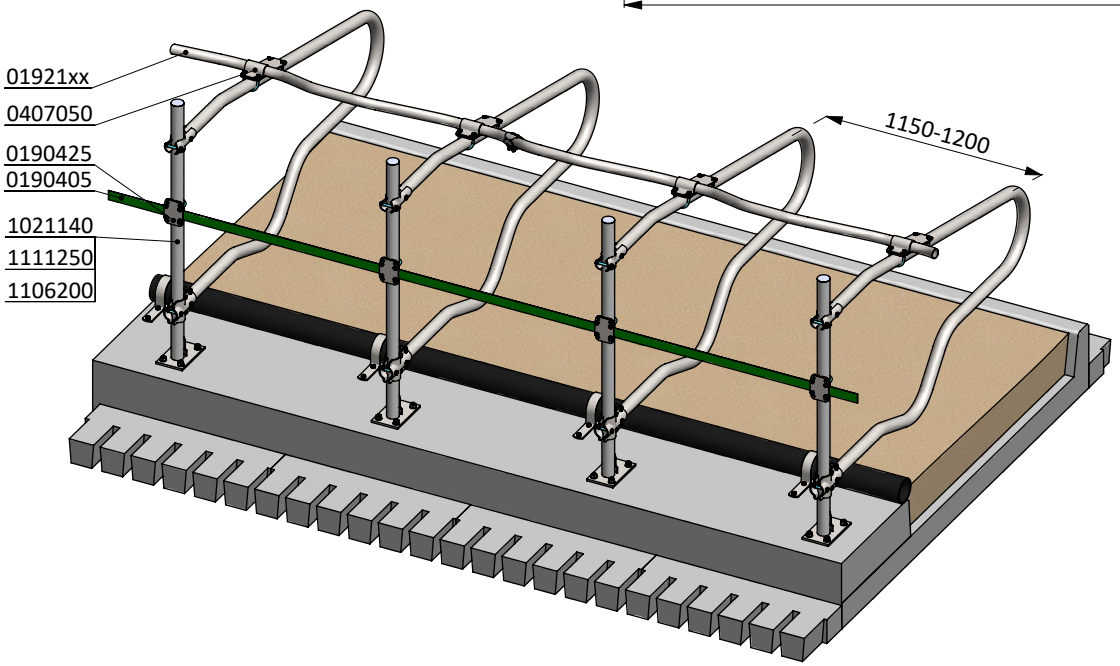

*** A safe distance: less then 20 or over 45**

item no.	description
0190405	retaining belt, 50 meter roll
0190425	belt clamp for 60mm tubing, complete
01921xx	waved neck bar, complete - 2x...cm
0407050	shoulder rail strap clamp 48x60 mm
1021140	support post 60mmx140cm floor mounted
1106200	stopper 60mm
1111250	floor anchor, hot dip galv. - M16x120

freestall divider COMFORT-NG 208

spinder
DAIRY HOUSING CONCEPTS

Number:	0113550-A
Unit:	mm
Date:	28-11-2016

Tekening blijft ons eigendom en mag niet gekopieerd, aan derden getoond of op andere wijze worden gebruikt.
Aan de gegevens op deze tekening kunnen geen rechten worden ontleend.

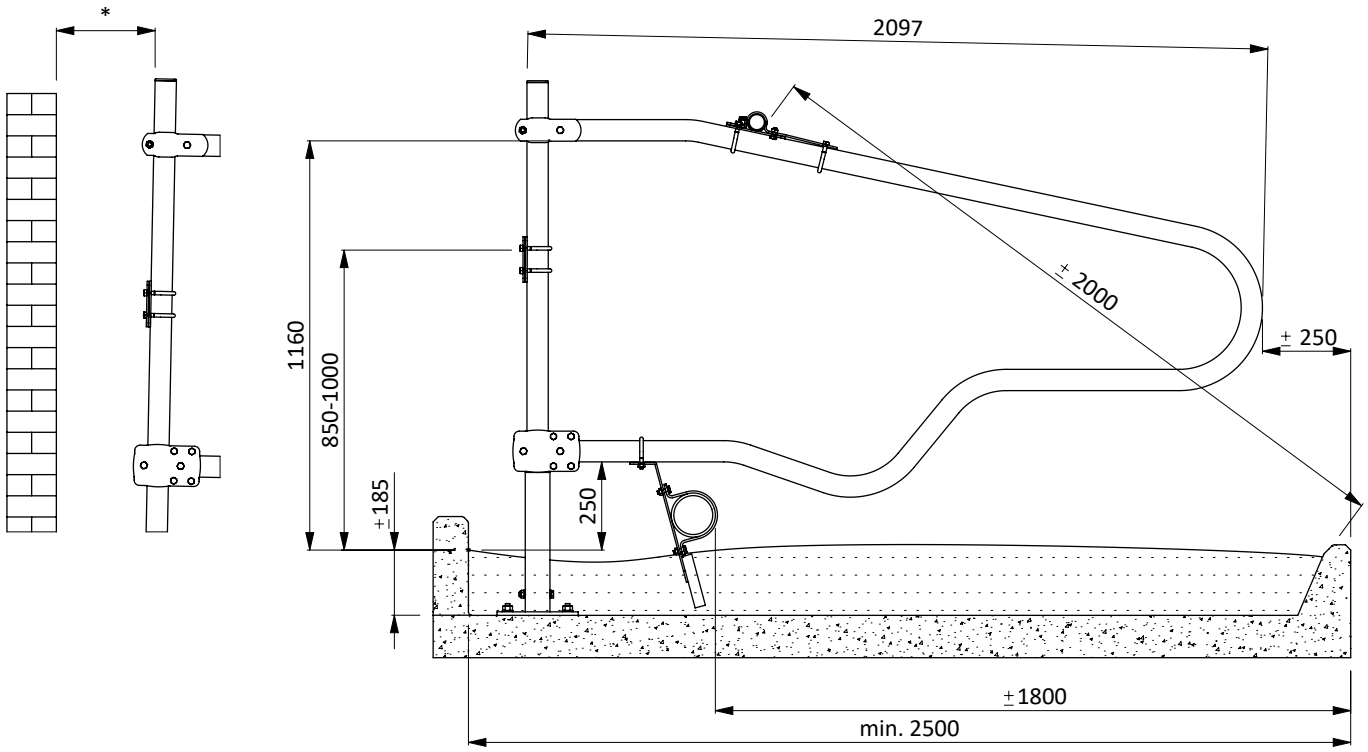

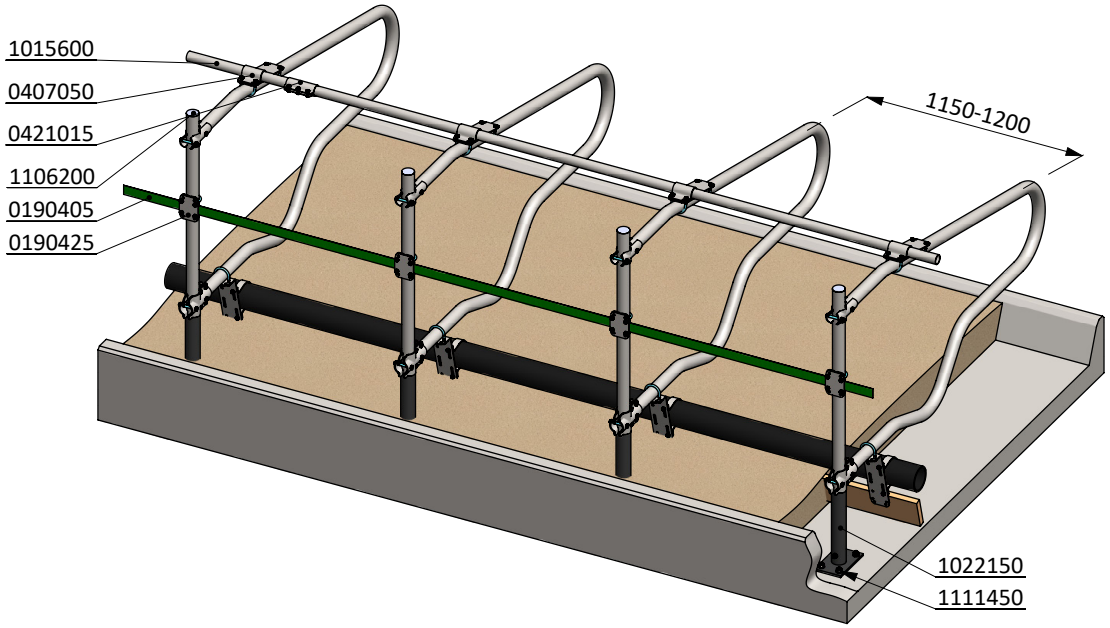

*** A safe distance: less then 20 or over 45**

item no.	description
0190405	retaining belt, 50 meter roll
0190425	belt clamp for 60mm tubing, complete
0407050	shoulder rail strap clamp 48x60 mm
0421015	tube clamp coupling 48mm
1015600	tube 48mm, length 6m, galvanized
1022150	EC-support post 60mmx150cm floor mounted
1106200	stopper 60mm
1111450	floor anchor, inox A4 - M16x120

freestall divider COMFORT-NG 208

spinder
DAIRY HOUSING CONCEPTS

Number:	0113550-A
Unit:	mm
Date:	28-11-2016

Tekening blijft ons eigendom en mag niet gekopieerd, aan derden getoond of op andere wijze worden gebruikt.
Aan de gegevens op deze tekening kunnen geen rechten worden ontleend.

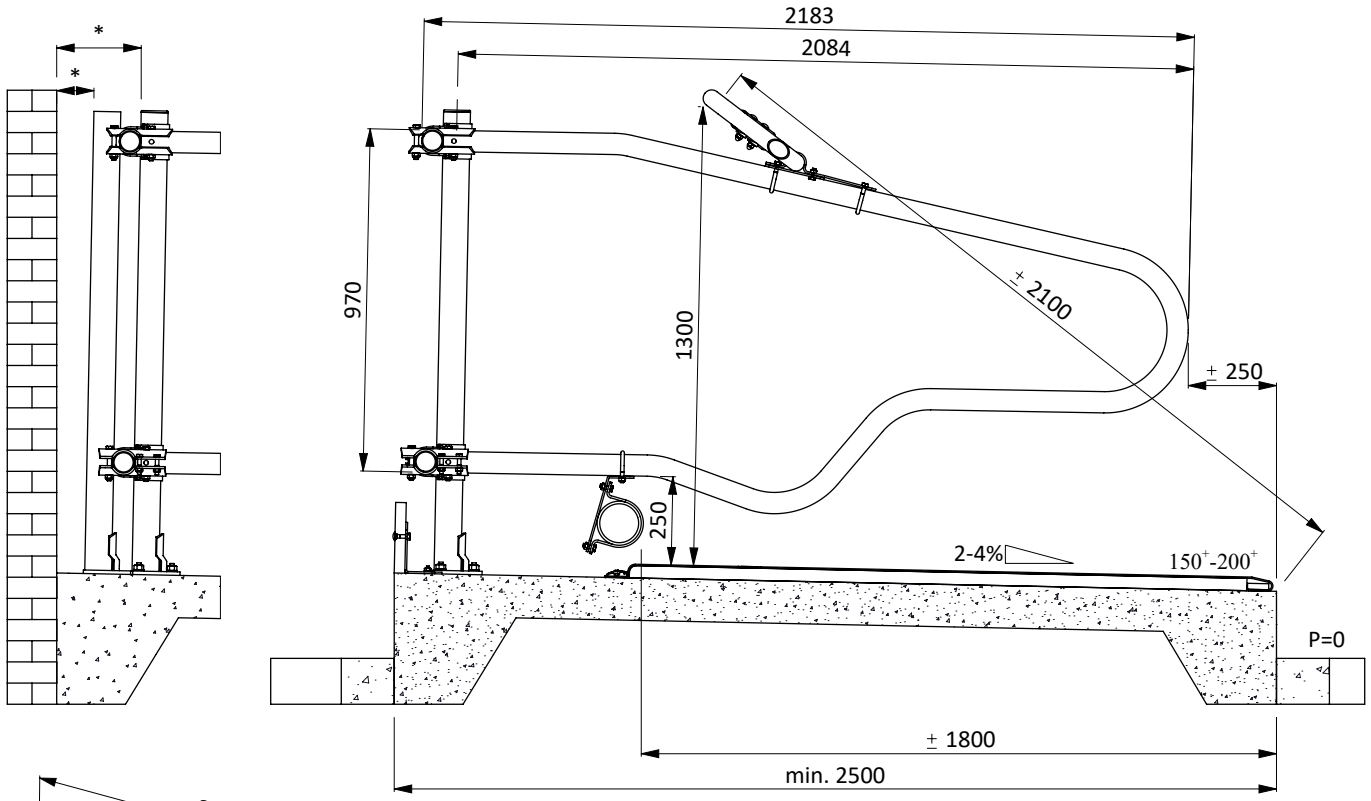

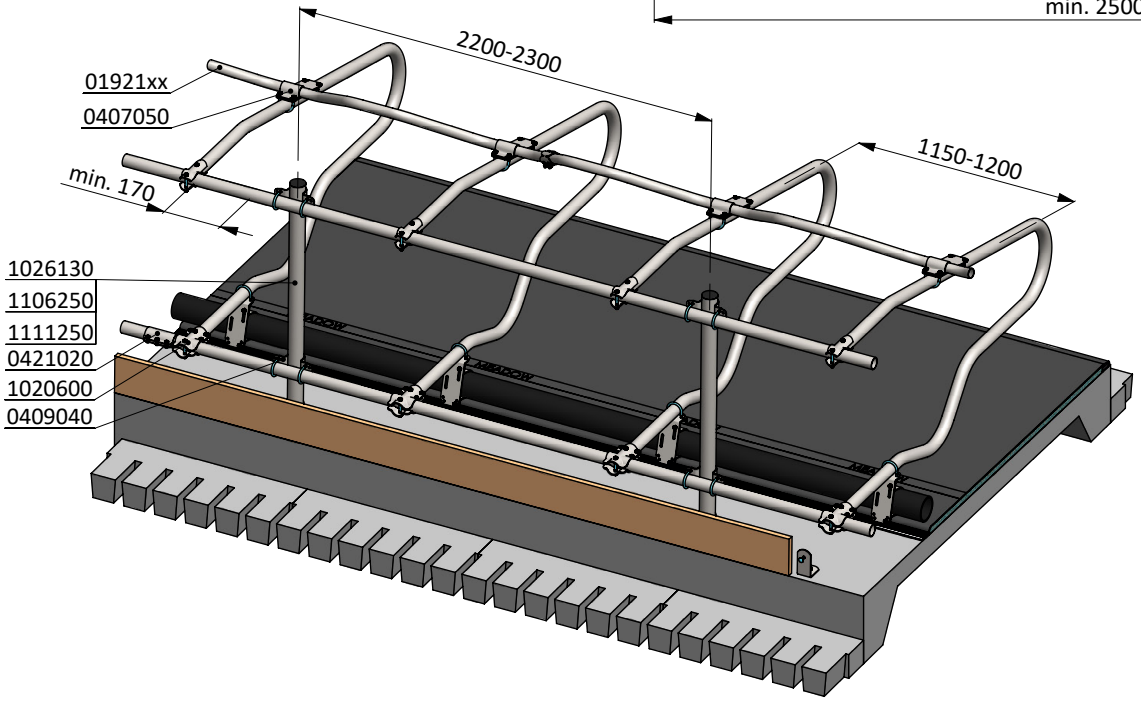

*** A safe distance: less then 20 or over 45**

item no.	description
01921xx	waved neck bar, complete - 2x...cm
0407050	shoulder rail strap clamp 48x60 mm
0409040	strap clamp 76x60mm
0421020	tube clamp coupling 60mm
1020600	tube 60mm, length 6m, galvanized
1026130	support post 76mmx130cm floor mounted
1106250	stopper 76mm
1111250	floor anchor, hot dip galv. - M16x120

freestall divider COMFORT-NG 218

spinder
DAIRY HOUSING CONCEPTS

Number:	0113560-A
Unit:	mm
Date:	28-11-2016

Tekening blijft ons eigendom en mag niet gekopieerd, aan derden getoond of op andere wijze worden gebruikt.
Aan de gegevens op deze tekening kunnen geen rechten worden ontleend.

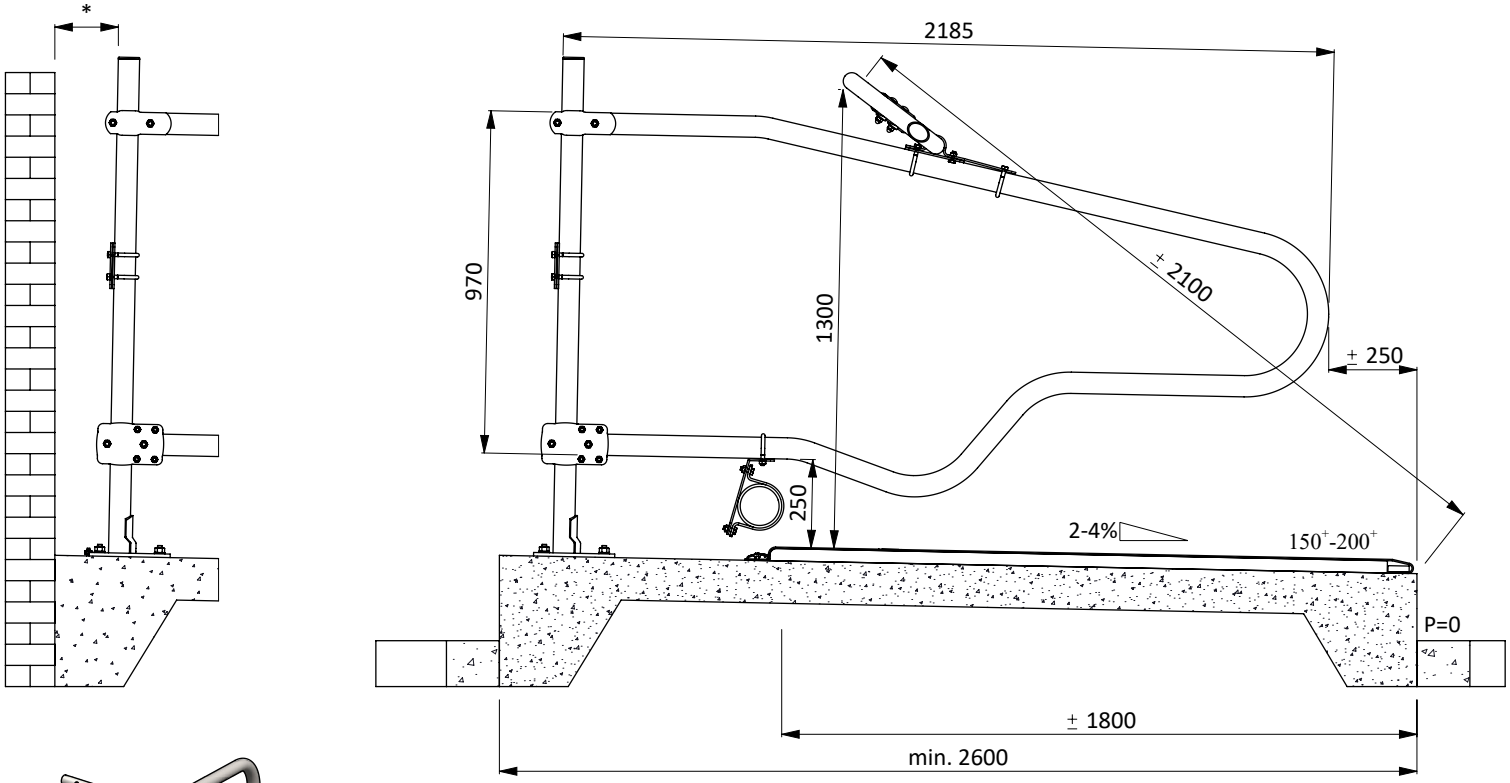

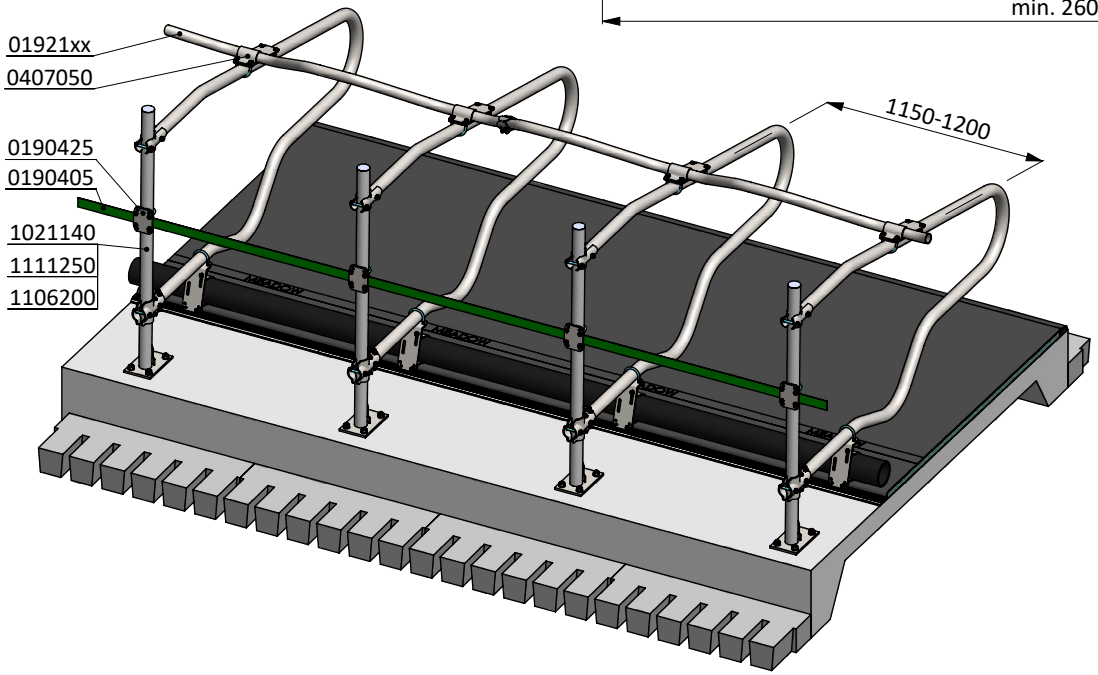

*** A safe distance: less then 20 or over 45**

item no.	description
0190405	retaining belt, 50 meter roll
0190425	belt clamp for 60mm tubing, complete
01921xx	waved neck bar, complete - 2x...cm
0407050	shoulder rail strap clamp 48x60 mm
1021140	support post 60mmx140cm floor mounted
1106200	stopper 60mm
1111250	floor anchor, hot dip galv. - M16x120

freestall divider COMFORT-NG 218

spinder
DAIRY HOUSING CONCEPTS

Number:	0113560-A
Unit:	mm
Date:	28-11-2016

Tekening blijft ons eigendom en mag niet gekopieerd, aan derden getoond of op andere wijze worden gebruikt.
Aan de gegevens op deze tekening kunnen geen rechten worden ontleend.

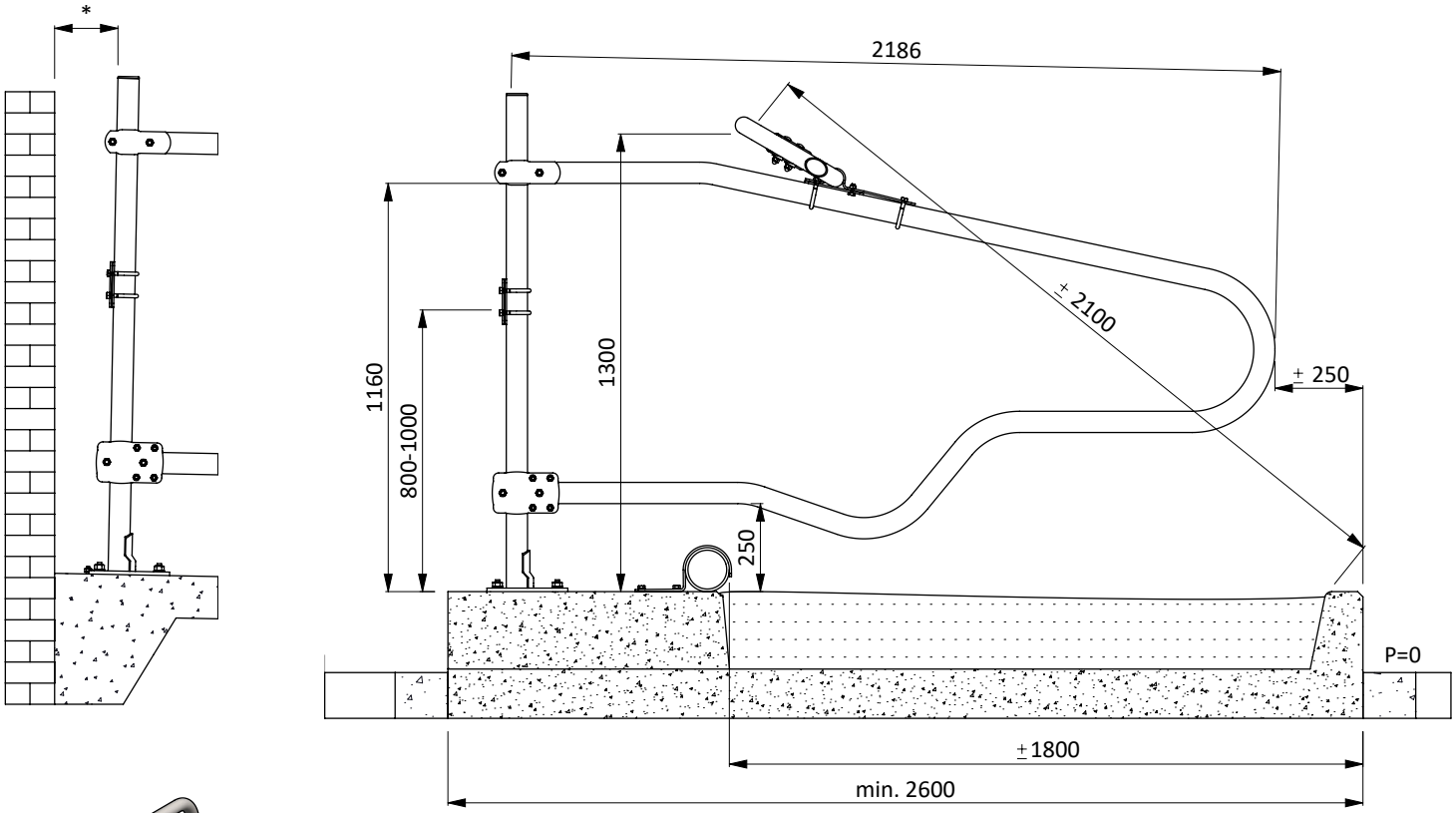

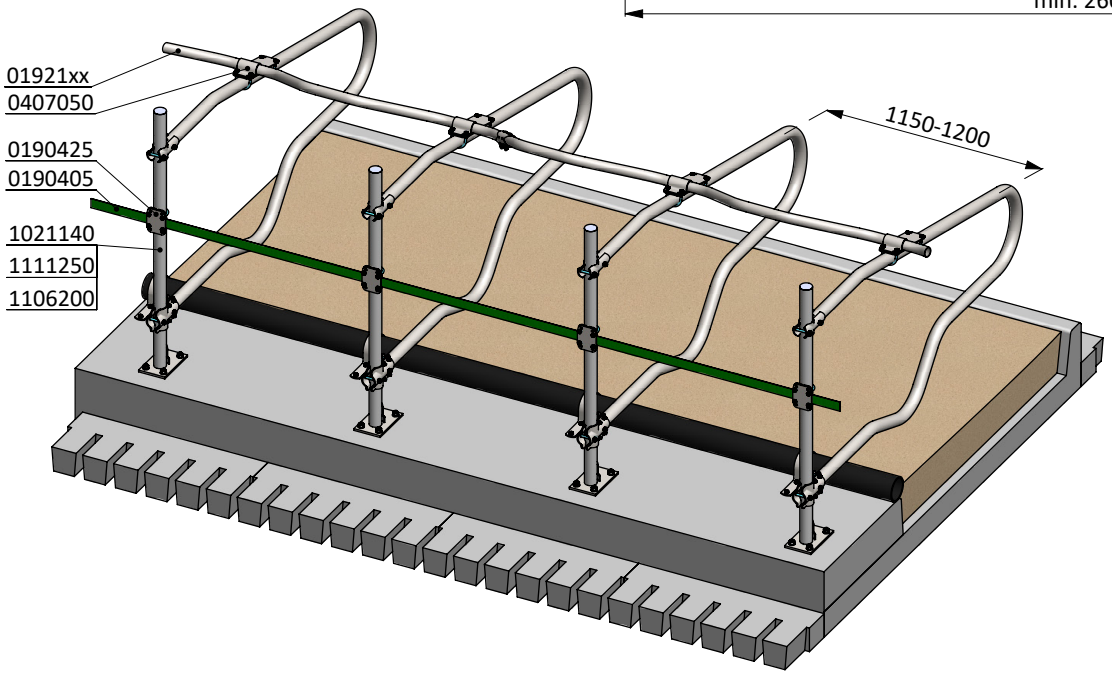

*** A safe distance: less then 20 or over 45**

item no.	description
0190405	retaining belt, 50 meter roll
0190425	belt clamp for 60mm tubing, complete
01921xx	waved neck bar, complete - 2x...cm
0407050	shoulder rail strap clamp 48x60 mm
1021140	support post 60mmx140cm floor mounted
1106200	stopper 60mm
1111250	floor anchor, hot dip galv. - M16x120

freestall divider COMFORT-NG 218

spinder
DAIRY HOUSING CONCEPTS

Number:	0113560-A
Unit:	mm
Date:	28-11-2016

Tekening blijft ons eigendom en mag niet gekopieerd, aan derden getoond of op andere wijze worden gebruikt.
Aan de gegevens op deze tekening kunnen geen rechten worden ontleend.

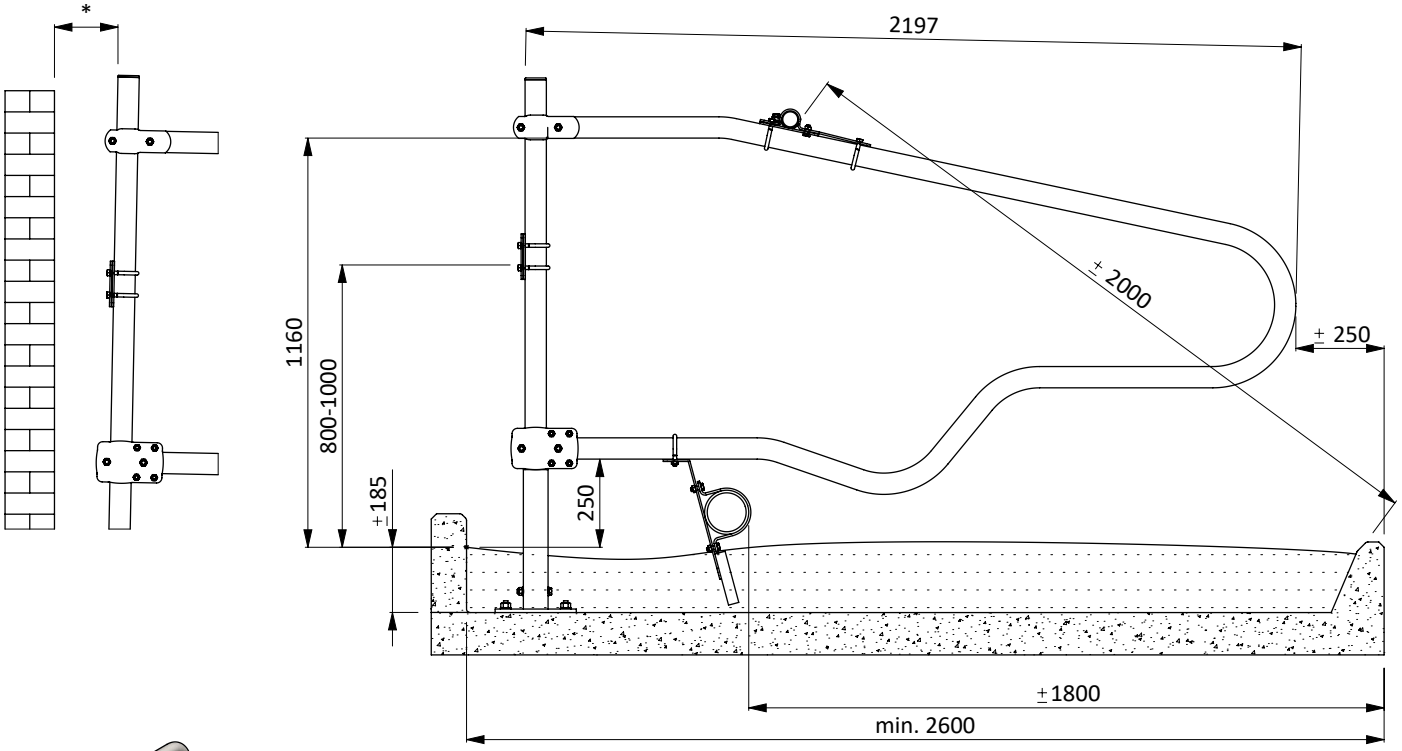

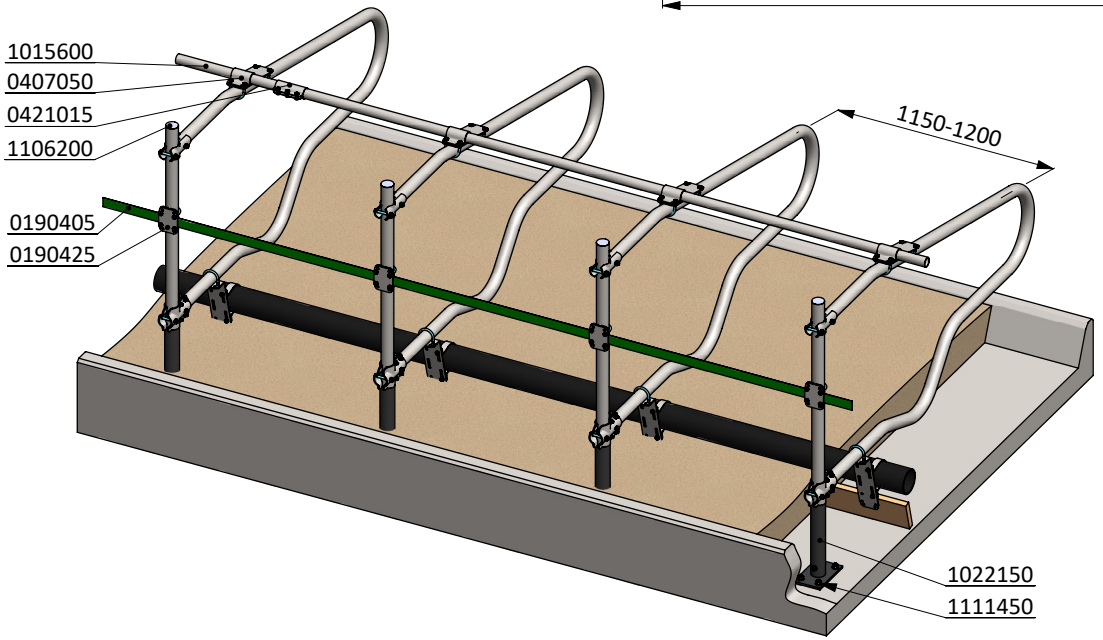

*** A safe distance: less then 20 or over 45**

item no.	description
0190405	retaining belt, 50 meter roll
0190425	belt clamp for 60mm tubing, complete
0407050	shoulder rail strap clamp 48x60 mm
0421015	tube clamp coupling 48mm
1015600	tube 48mm, length 6m, galvanized
1022150	EC-support post 60mmx150cm floor mounted
1106200	stopper 60mm
1111450	floor anchor, inox A4 - M16x120

freestall divider COMFORT-NG 218

spinder
DAIRY HOUSING CONCEPTS

Number:	0113560-A
Unit:	mm
Date:	28-11-2016

Tekening blijft ons eigendom en mag niet gekopieerd, aan derden getoond of op andere wijze worden gebruikt.
Aan de gegevens op deze tekening kunnen geen rechten worden ontleend.

UK

Item-nr.	Description	A	B
0113535	freestall divider Comfort-NG 193/193	0113531	0113531
0113545	freestall divider Comfort-NG 193/208	0113531	0113551
0113555	freestall divider Comfort-NG 208/208	0113551	0113551
0113565	freestall divider Comfort-NG 218/218	0113561	0113561
0113575	freestall dividerComfort-NG 228/228	0113571	0113571

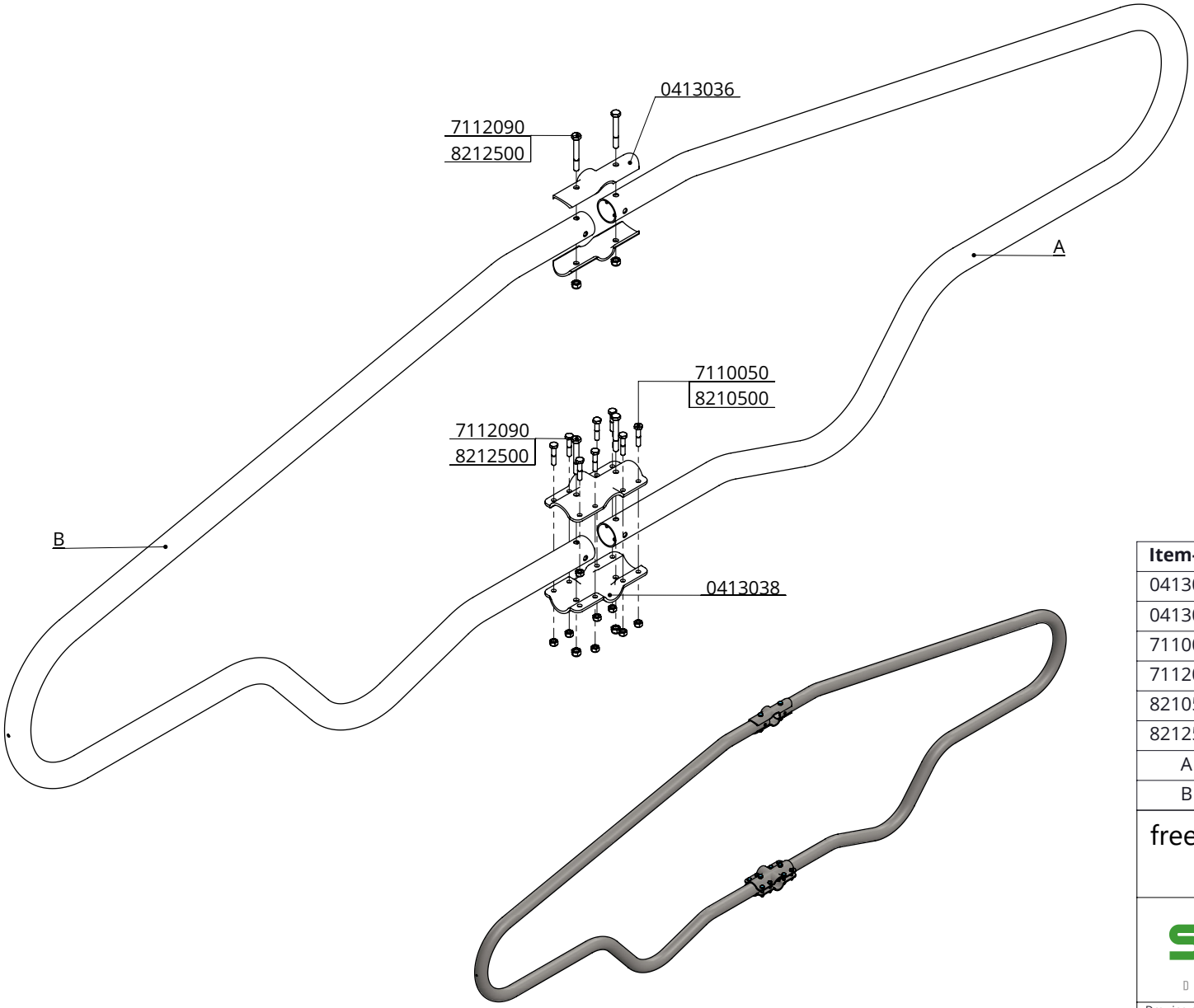

Item-nr.	Description	Number
0413036	plate for four-way clamp 60x60x60mm	2
0413038	plate for four way-clamp 60x60x60mm F.P.	2
7110050	hexagon-head bolt M10x50 galv.	8
7112090	hexagon-head bolt M12x90 galv.	4
8210500	self locking nylon nut M10 galv.	8
8212500	self locking nylon nut M12 galv.	4
A	freest.divider COMFORT-NG, frame only	1
B	freest.divider COMFORT-NG, frame only	1

freestall divider COMFORT-NG

spinder
DAIRY HOUSING CONCEPTS

Number:	01135x5-O
Unit:	mm
Date:	14-4-2020

Drawing remains our property and may not be reproduced, shown or entrust to third party or used otherwise.
No rights can be derived from this drawing.

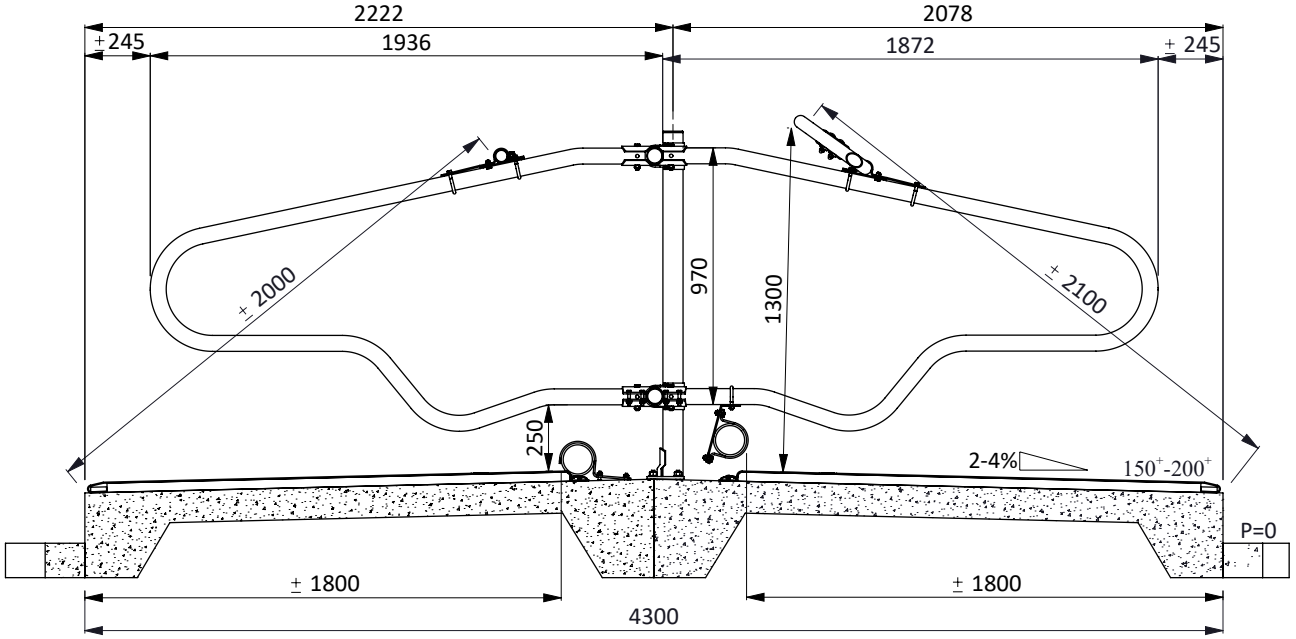

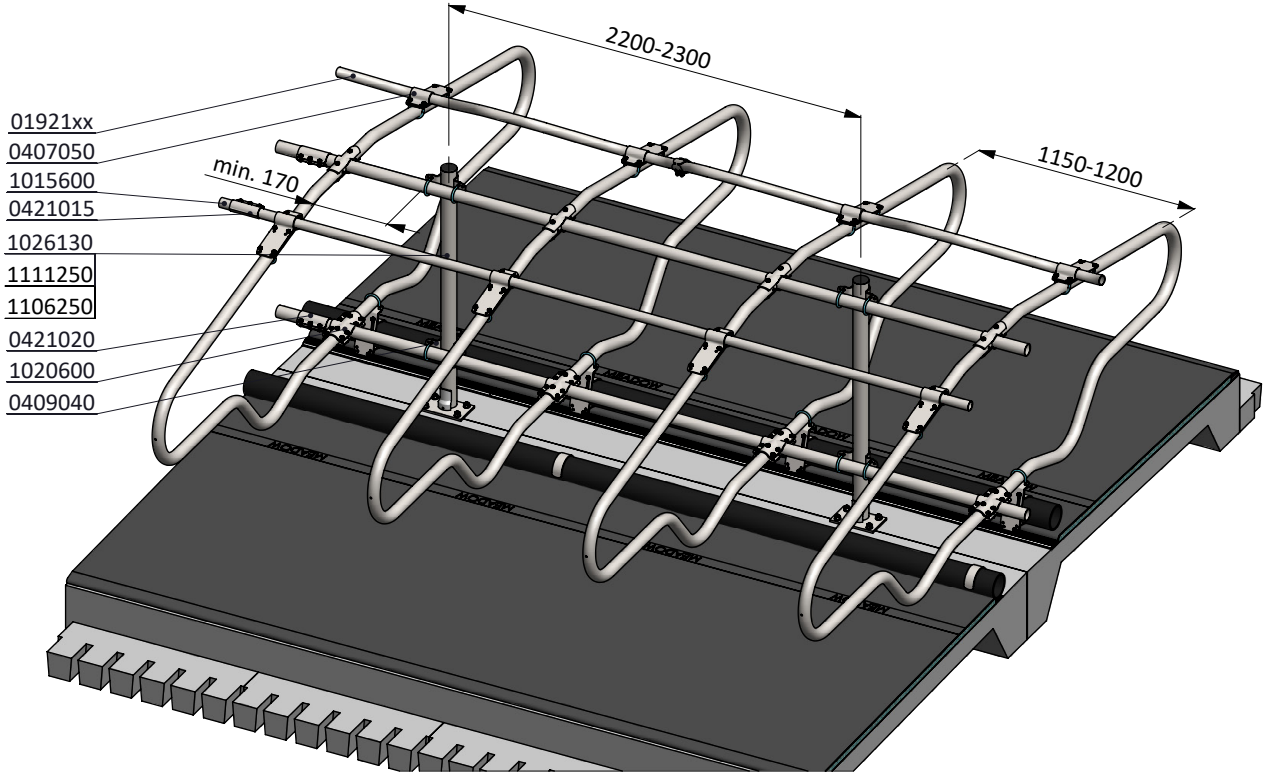

item no.	description
01921xx	waved neck bar, complete - 2x...cm
0407050	shoulder rail strap clamp 48x60 mm
0409040	strap clamp 76x60mm
0421015	tube clamp coupling 48mm
0421020	tube clamp coupling 60mm
1015600	tube 48mm, length 6m, galvanized
1020600	tube 60mm, length 6m, galvanized
1026130	support post 76mmx130cm floor mounted
1106250	stopper 76mm
1111250	floor anchor, hot dip galv. - M16x120

freestall divider COMFORT-NG 193/193

spinder
DAIRY HOUSING CONCEPTS

Number:	0113535-A
Unit:	mm
Date:	5-12-2016

Tekening blijft ons eigendom en mag niet gekopieerd, aan derden getoond of op andere wijze worden gebruikt.
Aan de gegevens op deze tekening kunnen geen rechten worden ontleend.

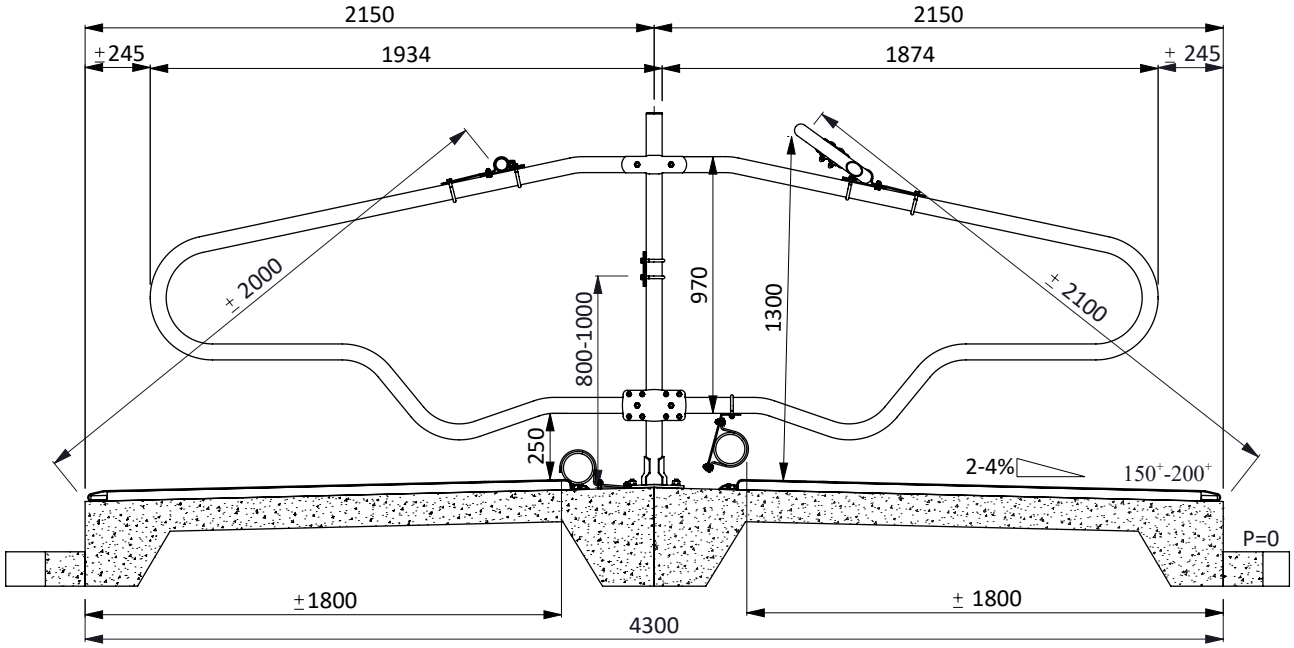

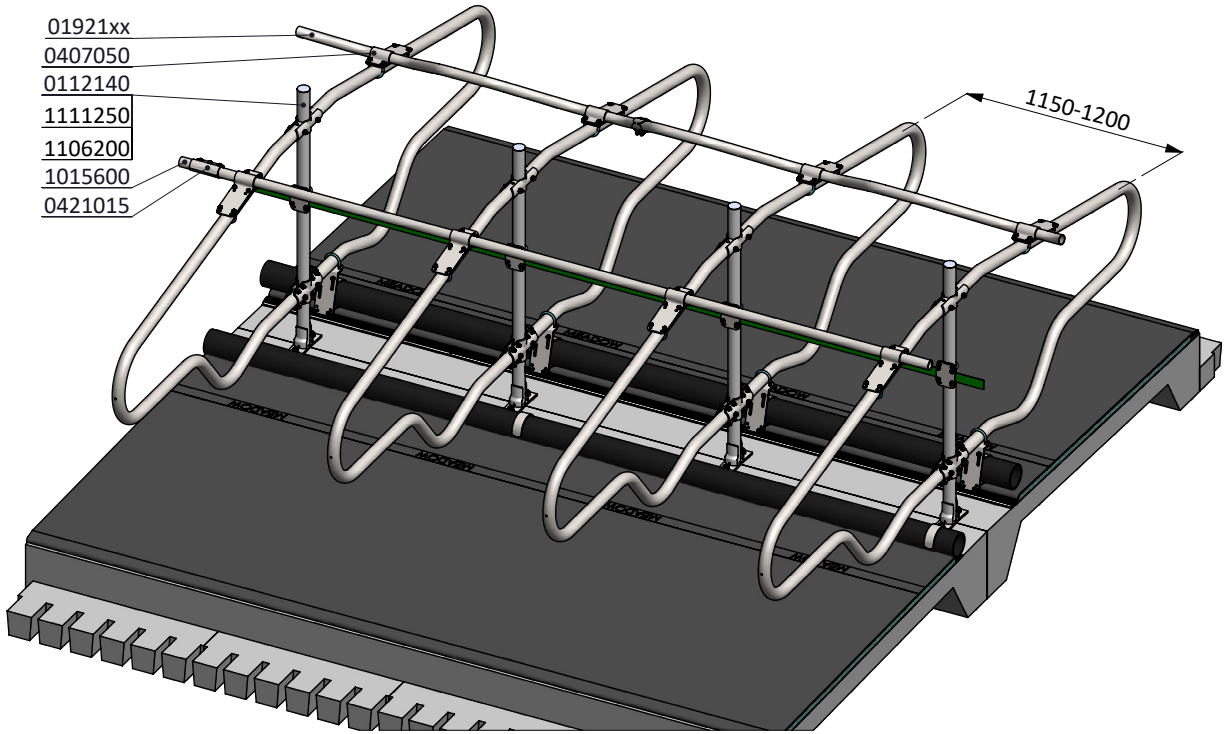

item no.	description
0112140	support post 60mmx140cm for Comfort-NG
0190360	mounting clip for knee rail PE125
01921xx	waved neck bar, complete - 2x...cm
0407050	shoulder rail strap clamp 48x60 mm
0421015	tube clamp coupling 48mm
1015600	tube 48mm, length 6m, galvanized
1106200	stopper 60mm
1111250	floor anchor, hot dip galv. - M16x120

freestall divider COMFORT-NG 193/193

spinder
DAIRY HOUSING CONCEPTS

Number:	0113535-A
Unit:	mm
Date:	5-12-2016

Tekening blijft ons eigendom en mag niet gekopieerd, aan derden getoond of op andere wijze worden gebruikt.
Aan de gegevens op deze tekening kunnen geen rechten worden ontleend.

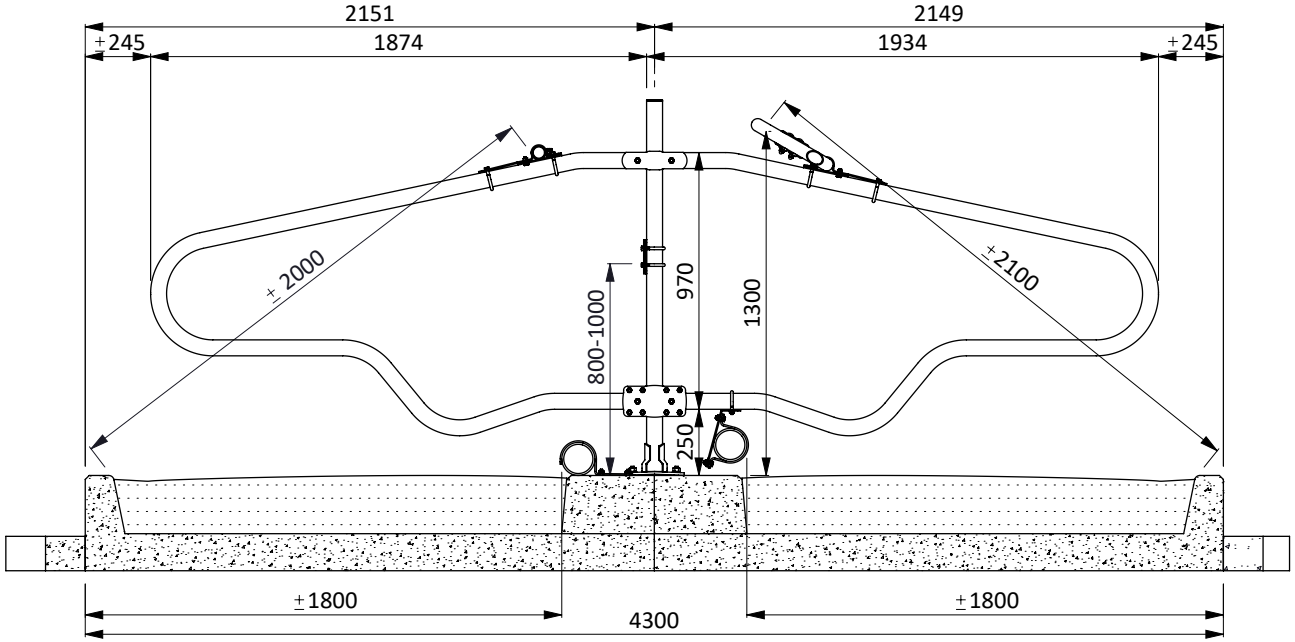

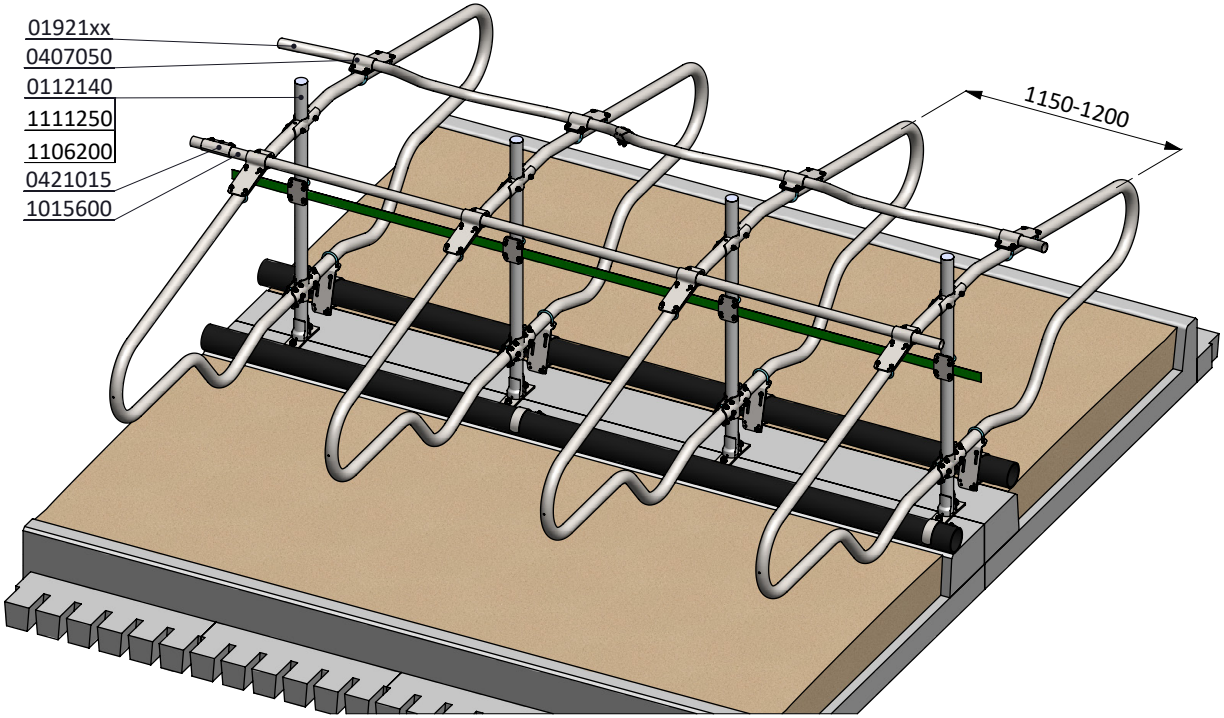

item no.	description
0112140	support post 60mmx140cm for Comfort-NG
0190425	belt clamp for 60mm tubing, complete
01921xx	waved neck bar, complete - 2x...cm
0421015	tube clamp coupling 48mm
1015600	tube 48mm, length 6m, galvanized
1106200	stopper 60mm
1111250	floor anchor, hot dip galv. - M16x120

freestall divider COMFORT-NG 193/193

spinder
DAIRY HOUSING CONCEPTS

Number:	0113535-A
Unit:	mm
Date:	5-12-2016

Tekening blijft ons eigendom en mag niet gekopieerd, aan derden getoond of op andere wijze worden gebruikt.
Aan de gegevens op deze tekening kunnen geen rechten worden ontleend.

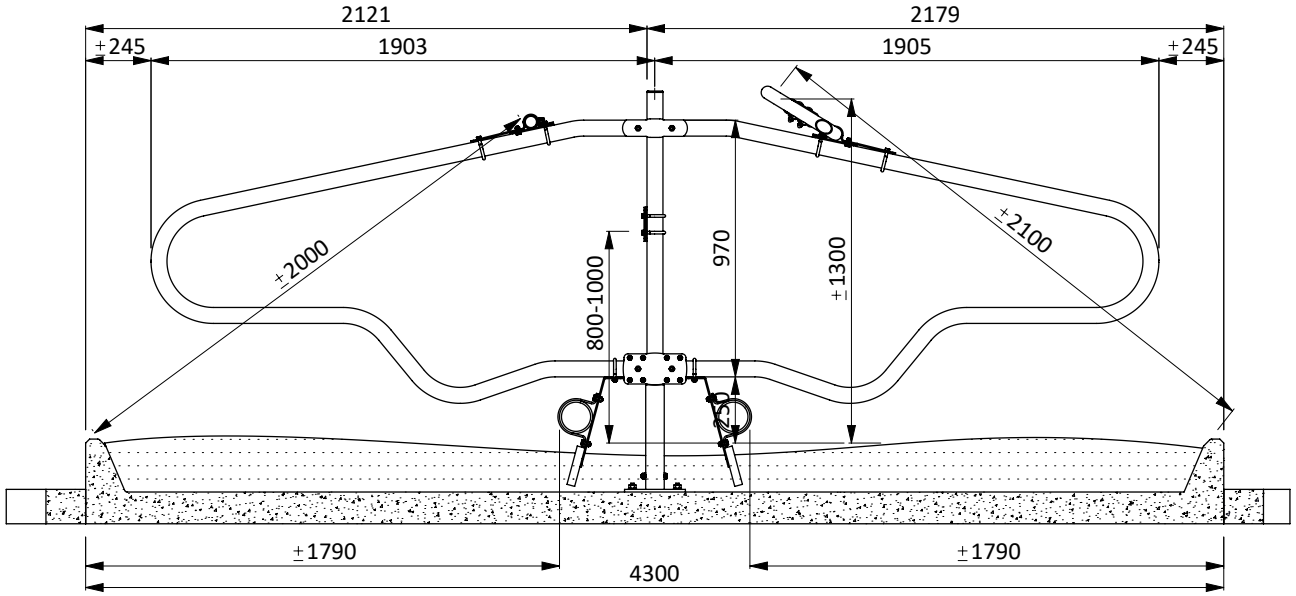

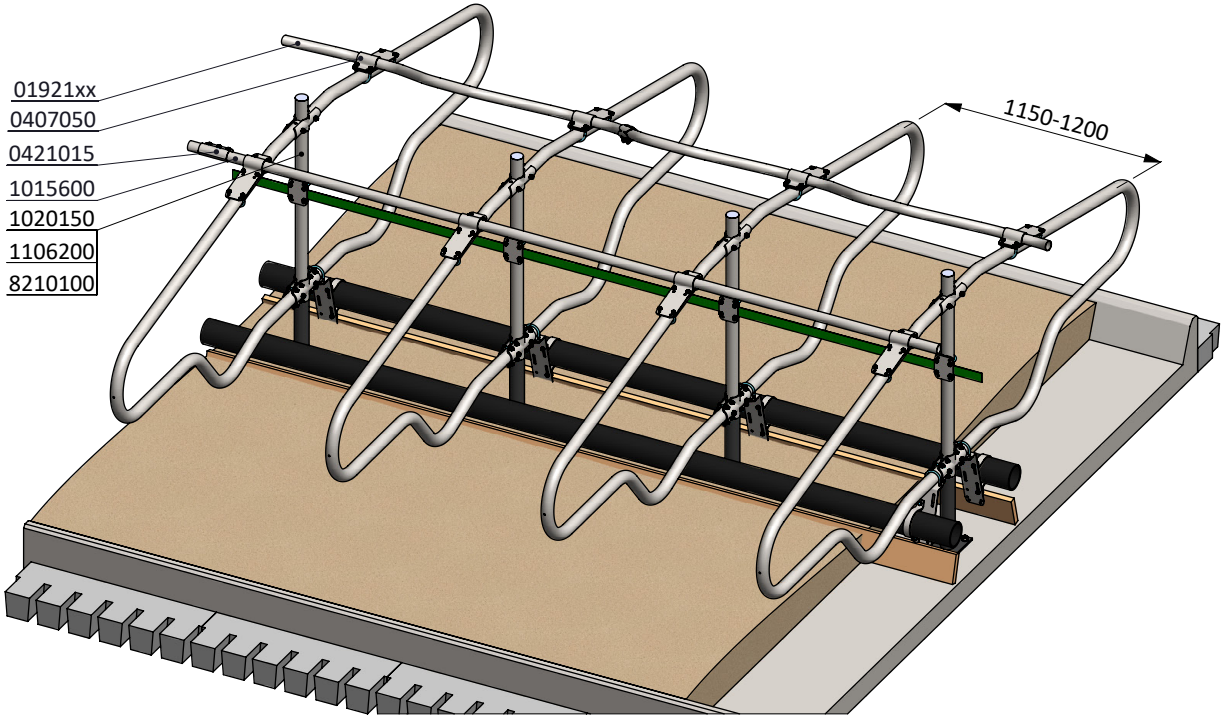

item no.	description
01921xx	waved neck bar, complete - 2x...cm
0407050	shoulder rail strap clamp 48x60 mm
0421015	tube clamp coupling 48mm
1015600	tube 48mm, length 6m, galvanized
1022150	EC-support post 60mmx150cm floor mounted
1106200	stopper 60mm
1111450	floor anchor, inox A4 - M16x120

freestall divider COMFORT-NG 193/193

spinder
DAIRY HOUSING CONCEPTS

Number:	0113535-A
Unit:	mm
Date:	5-12-2016

Tekening blijft ons eigendom en mag niet gekopieerd, aan derden getoond of op andere wijze worden gebruikt.
Aan de gegevens op deze tekening kunnen geen rechten worden ontleend.

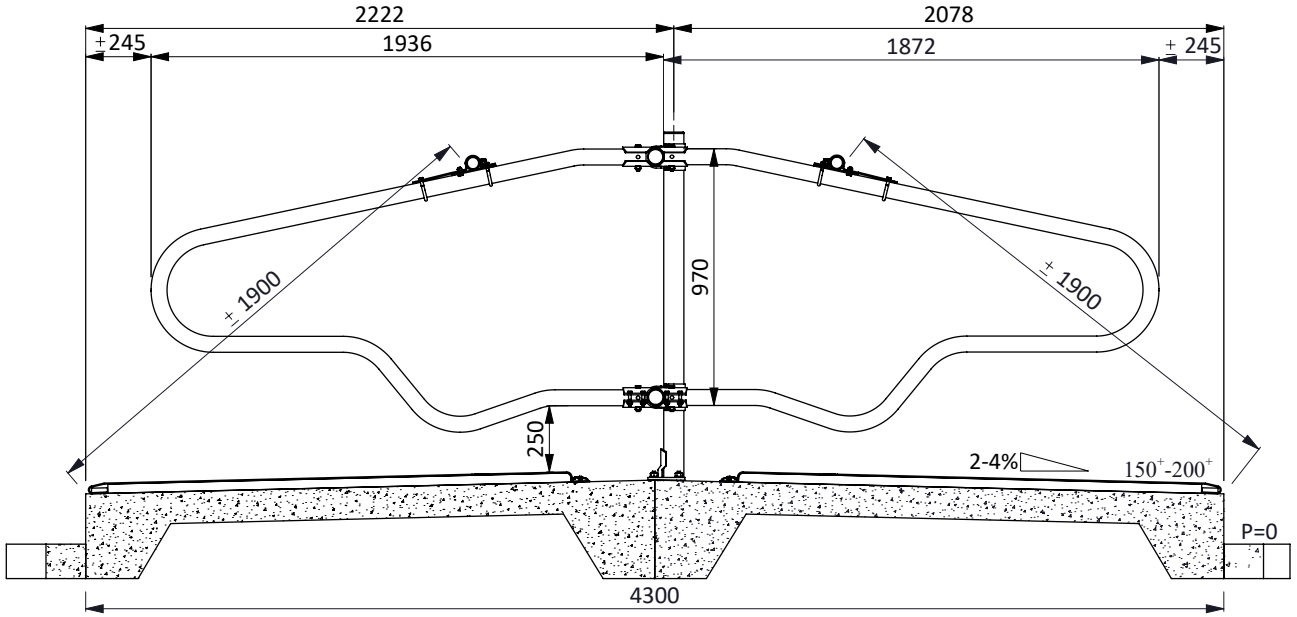

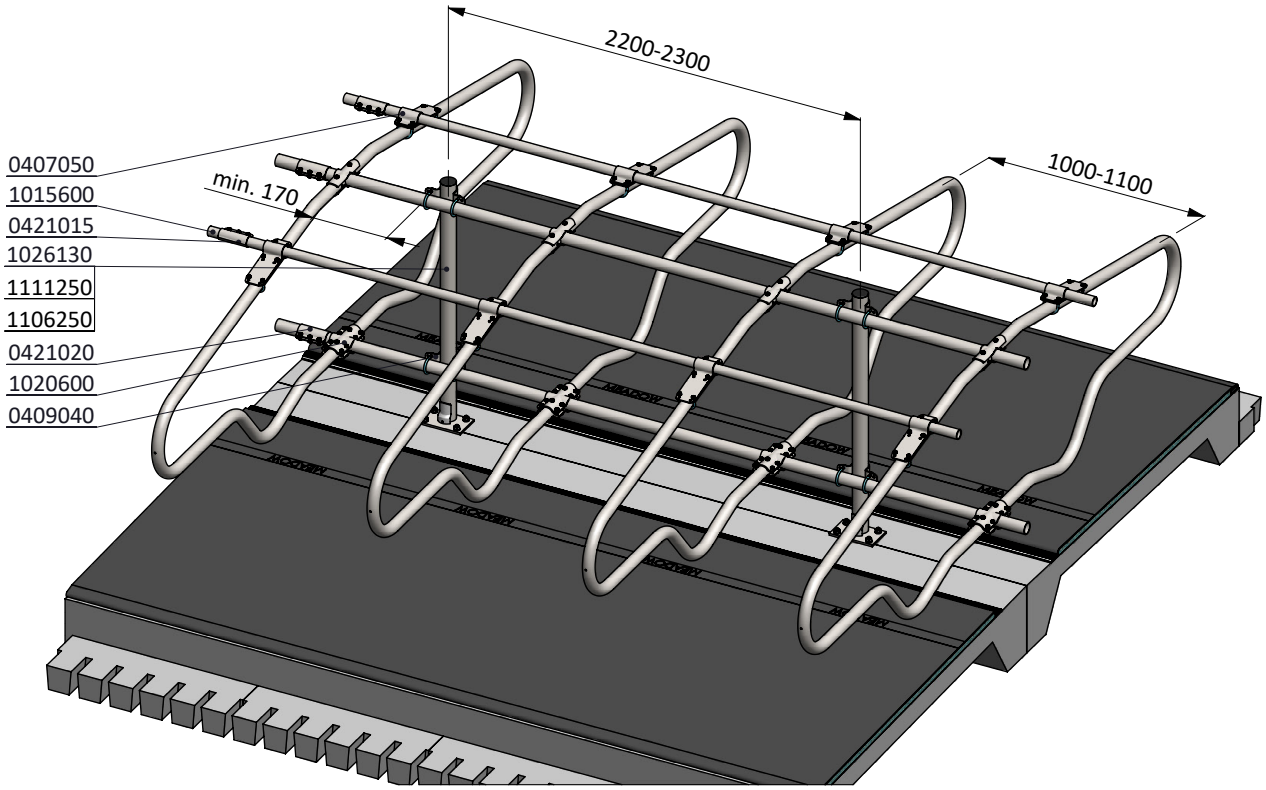

item no.	description
0407050	shoulder rail strap clamp 48x60 mm
0409040	strap clamp 76x60mm
0421015	tube clamp coupling 48mm
0421020	tube clamp coupling 60mm
1015600	tube 48mm, length 6m, galvanized
1020600	tube 60mm, length 6m, galvanized
1026130	support post 76mmx130cm floor mounted
1106250	stopper 76mm
1111250	floor anchor, hot dip galv. - M16x120

freestall divider COMFORT-NG 193/193

18-22 mnd

spinder
DAIRY HOUSING CONCEPTS

Number:	0113535-A
Unit:	mm
Date:	5-12-2016

Tekening blijft ons eigendom en mag niet gekopieerd, aan derden getoond of op andere wijze worden gebruikt. Aan de gegevens op deze tekening kunnen geen rechten worden ontleend.

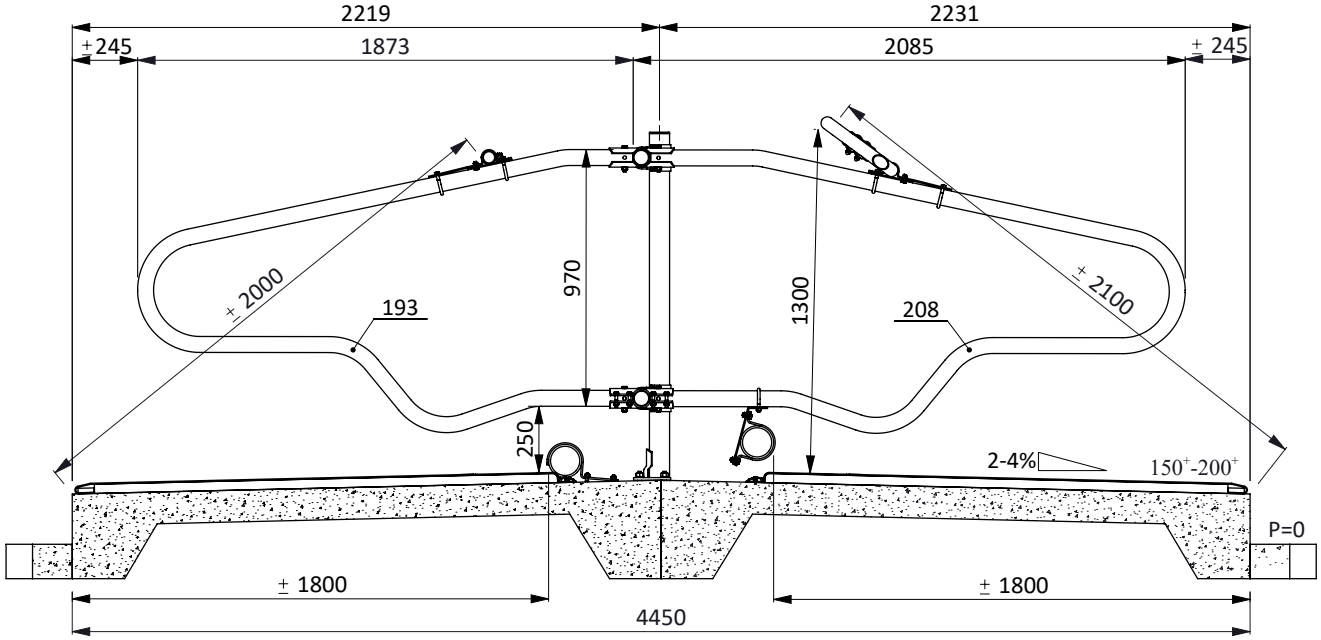

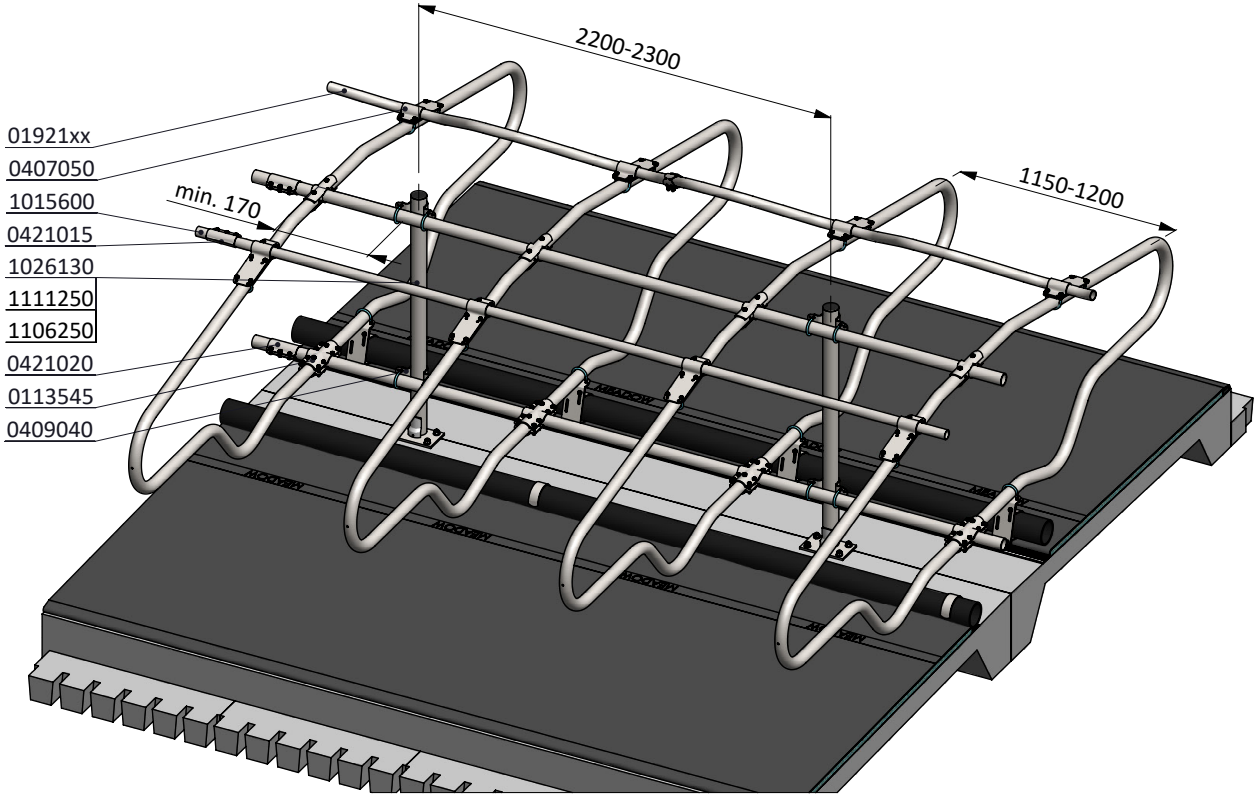

item no.	description
01921xx	waved neck bar, complete - 2x...cm
0407050	shoulder rail strap clamp 48x60 mm
0409040	strap clamp 76x60mm
0421015	tube clamp coupling 48mm
0421020	tube clamp coupling 60mm
1015600	tube 48mm, length 6m, galvanized
1020600	tube 60mm, length 6m, galvanized
1026130	support post 76mmx130cm floor mounted
1106250	stopper 76mm
1111250	floor anchor, hot dip galv. - M16x120

freestall divider COMFORT-NG 193/208

spinder
DAIRY HOUSING CONCEPTS

Number:	0113545-A
Unit:	mm
Date:	5-12-2016

Tekening blijft ons eigendom en mag niet gekopieerd, aan derden getoond of op andere wijze worden gebruikt.
Aan de gegevens op deze tekening kunnen geen rechten worden ontleend.

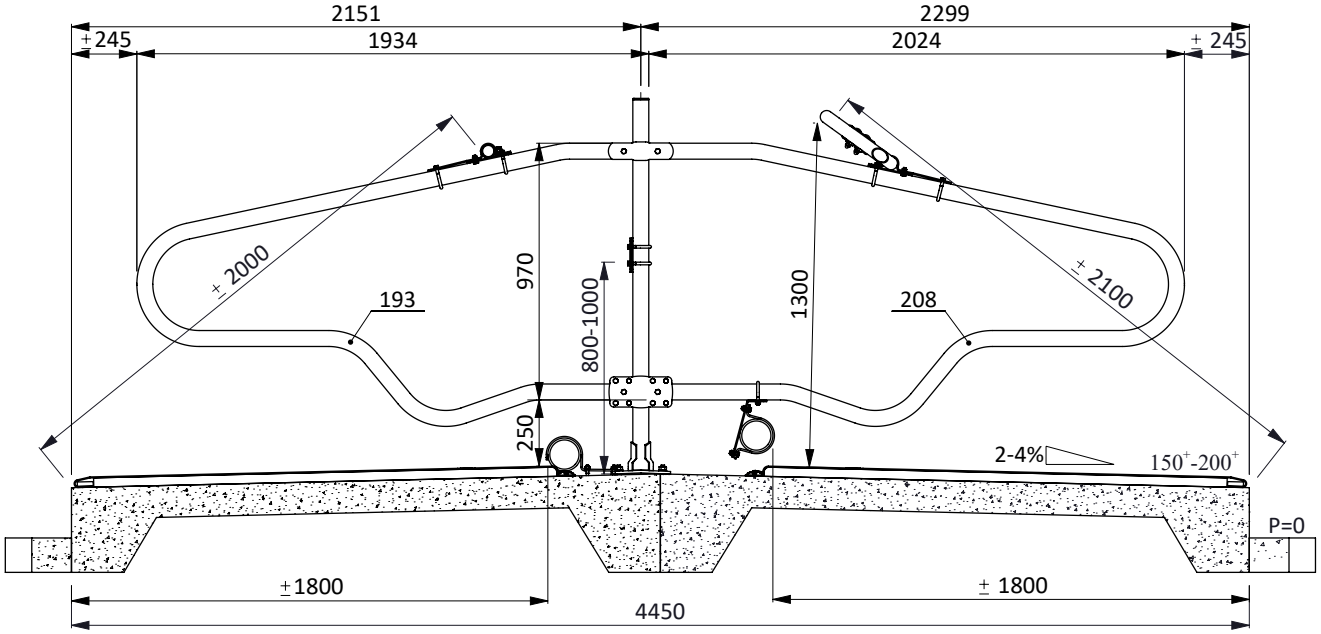

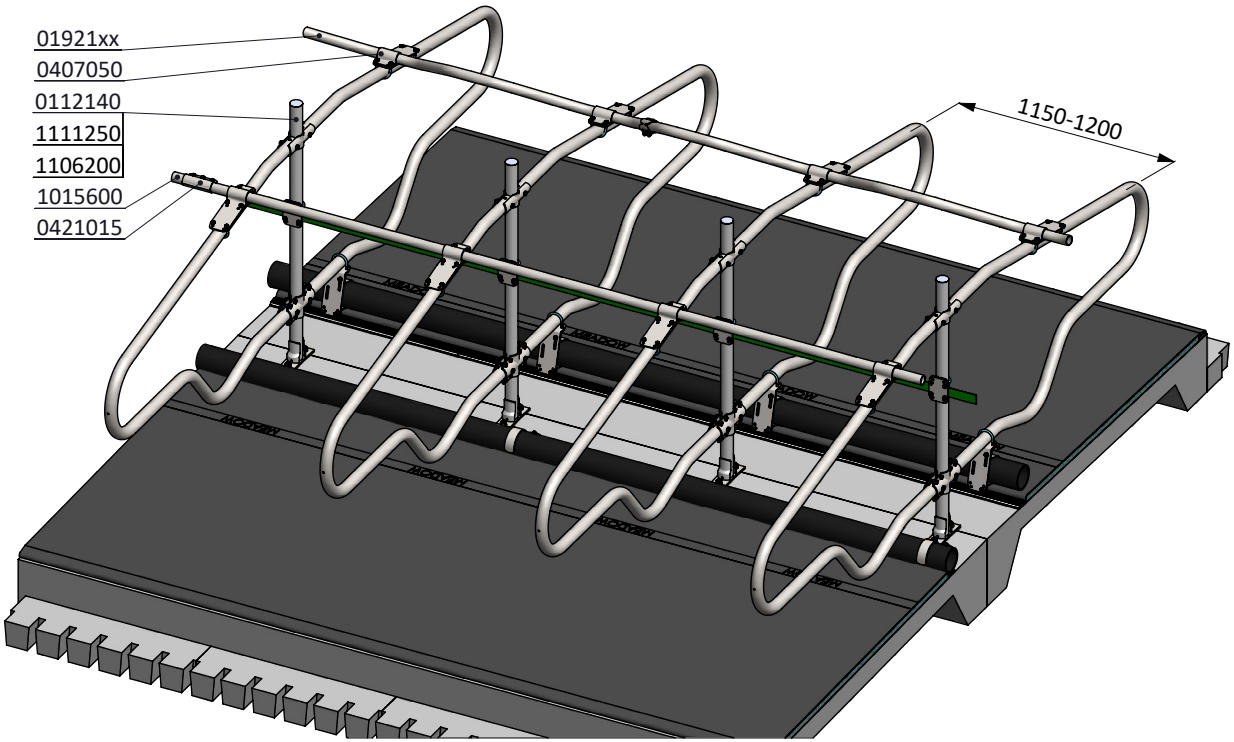

item no.	description
0112140	support post 60mmx140cm for Comfort-NG
0190360	mounting clip for knee rail PE125
01921xx	waved neck bar, complete - 2x...cm
0407050	shoulder rail strap clamp 48x60 mm
0421015	tube clamp coupling 48mm
1015600	tube 48mm, length 6m, galvanized
1106200	stopper 60mm
1111250	floor anchor, hot dip galv. - M16x120

freestall divider COMFORT-NG 193/208

spinder
DAIRY HOUSING CONCEPTS

Number:	0113545-A
Unit:	mm
Date:	5-12-2016

Tekening blijft ons eigendom en mag niet gekopieerd, aan derden getoond of op andere wijze worden gebruikt.
Aan de gegevens op deze tekening kunnen geen rechten worden ontleend.

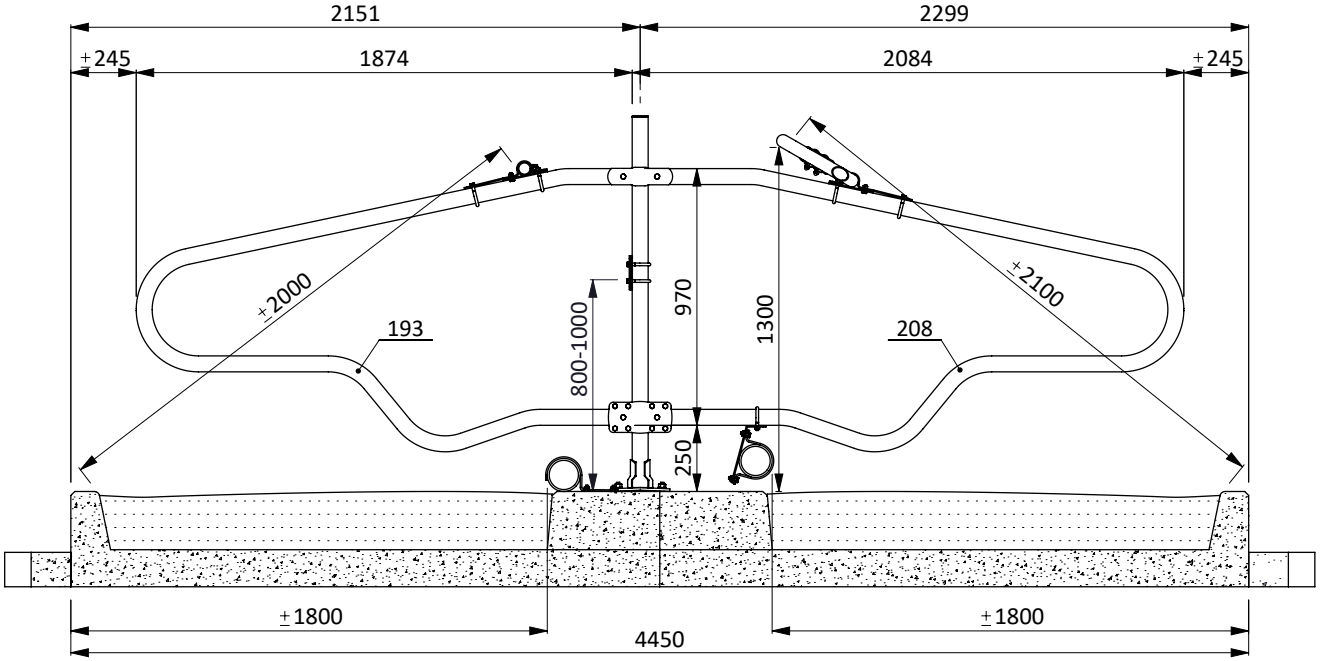

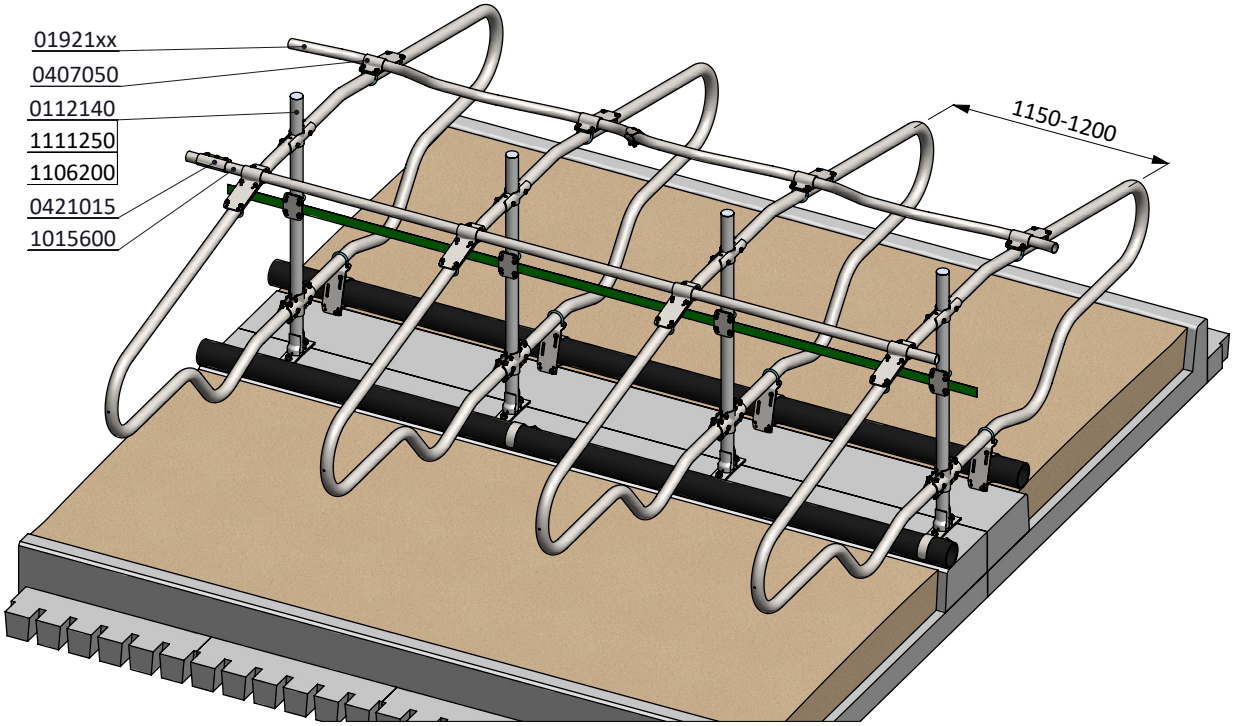

item no.	description
0112140	support post 60mmx140cm for Comfort-NG
01921xx	waved neck bar, complete - 2x...cm
0407050	shoulder rail strap clamp 48x60 mm
0421015	tube clamp coupling 48mm
1015600	tube 48mm, length 6m, galvanized
1106200	stopper 60mm
1111250	floor anchor, hot dip galv. - M16x120

freestall divider COMFORT-NG 193/208

spinder
DAIRY HOUSING CONCEPTS

Number:	0113545-A
Unit:	mm
Date:	5-12-2016

Tekening blijft ons eigendom en mag niet gekopieerd, aan derden getoond of op andere wijze worden gebruikt.
Aan de gegevens op deze tekening kunnen geen rechten worden ontleend.

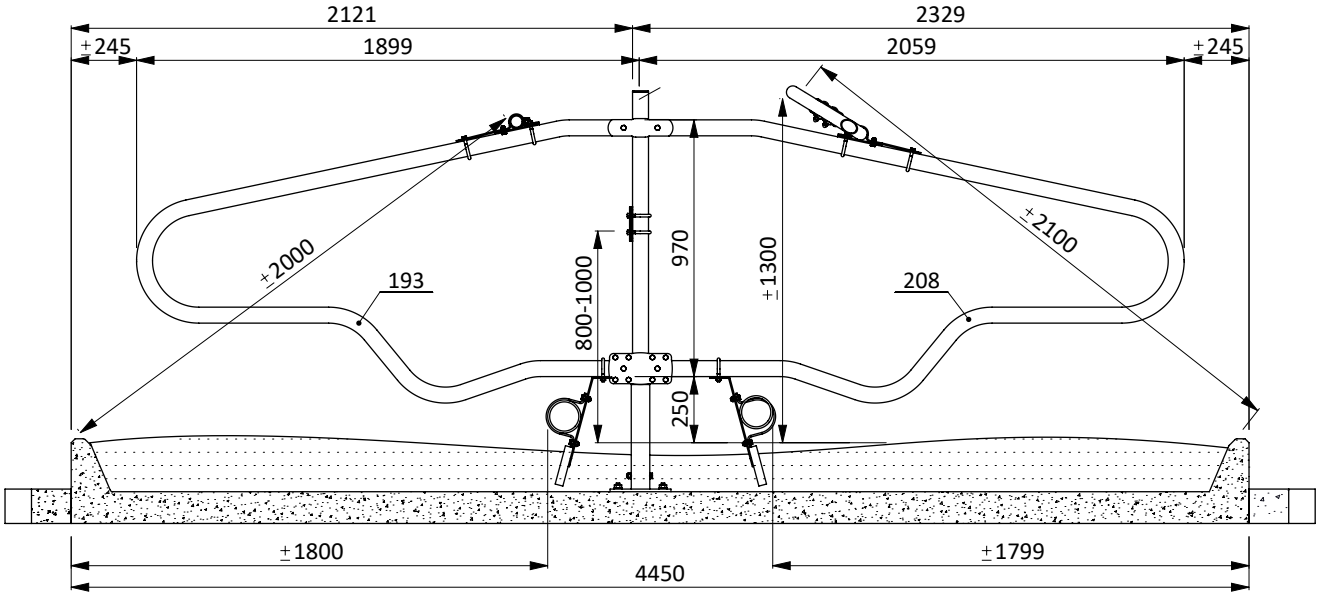

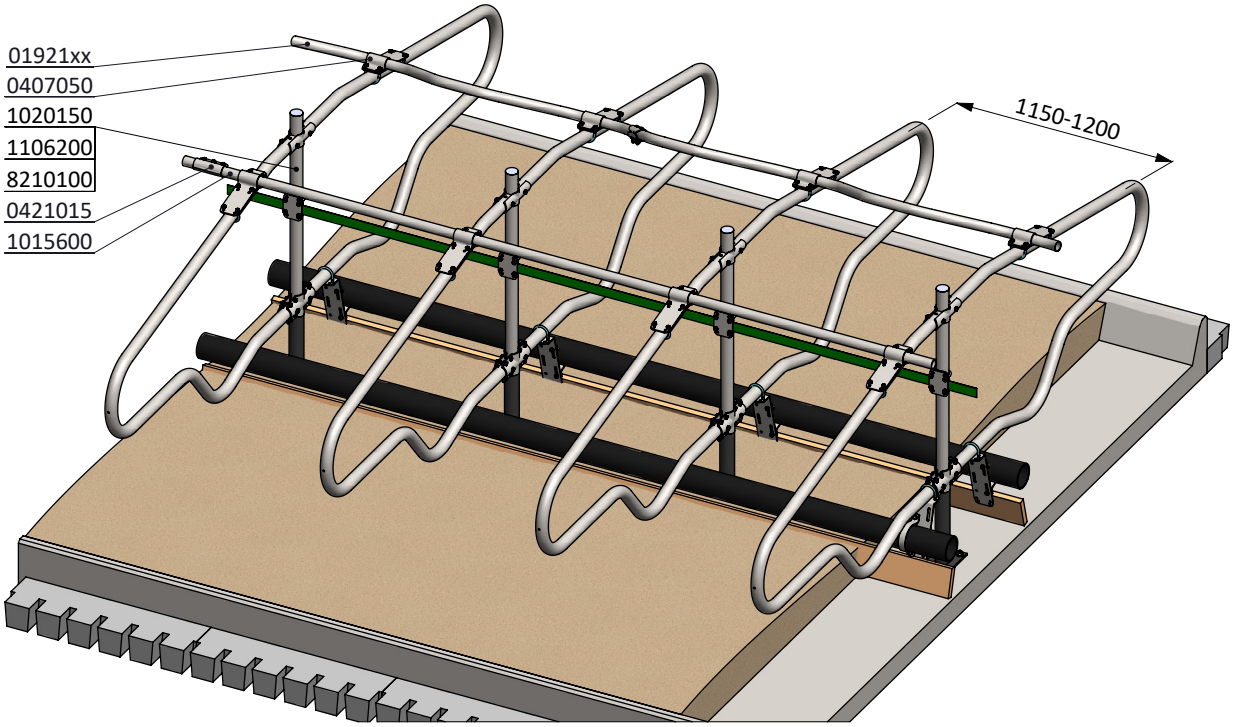

item no.	description
01921xx	waved neck bar, complete - 2x...cm
0407050	shoulder rail strap clamp 48x60 mm
0421015	tube clamp coupling 48mm
1015600	tube 48mm, length 6m, galvanized
1022150	EC-support post 60mmx150cm floor mounted
1106200	stopper 60mm
1111450	floor anchor, inox A4 - M16x120

freestall divider COMFORT-NG 193/208

spinder
DAIRY HOUSING CONCEPTS

Number:	0113545-A
Unit:	mm
Date:	5-12-2016

Tekening blijft ons eigendom en mag niet gekopieerd, aan derden getoond of op andere wijze worden gebruikt.
Aan de gegevens op deze tekening kunnen geen rechten worden ontleend.

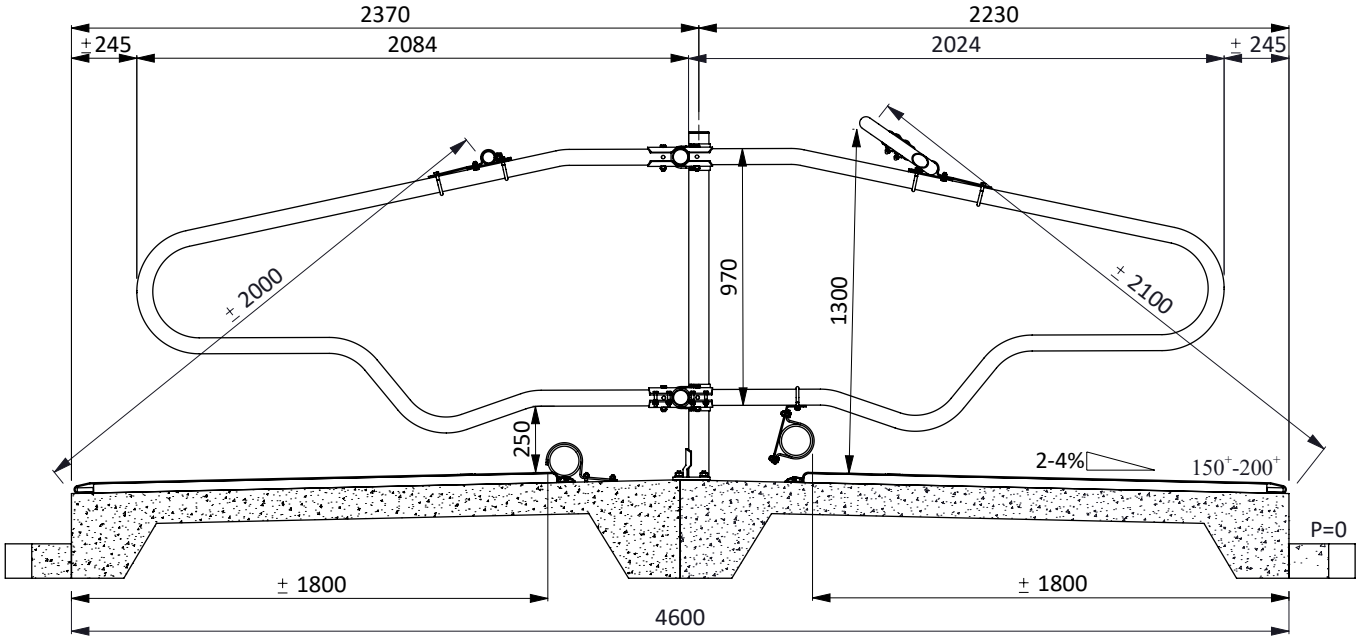

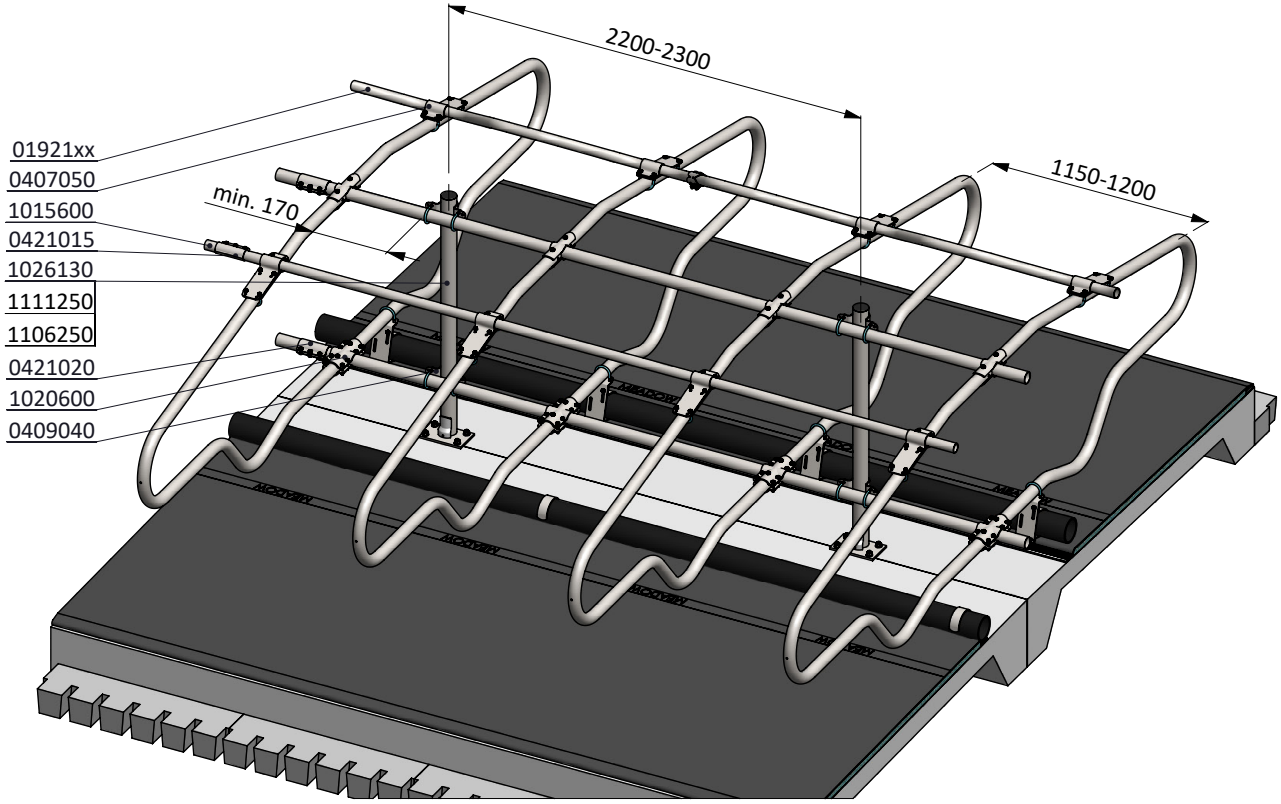

item no.	description
01921xx	waved neck bar, complete - 2x...cm
0407050	shoulder rail strap clamp 48x60 mm
0409040	strap clamp 76x60mm
0421015	tube clamp coupling 48mm
0421020	tube clamp coupling 60mm
1015600	tube 48mm, length 6m, galvanized
1020600	tube 60mm, length 6m, galvanized
1026130	support post 76mmx130cm floor mounted
1106250	stopper 76mm
1111250	floor anchor, hot dip galv. - M16x120

freestall divider COMFORT-NG 208/208

spinder
DAIRY HOUSING CONCEPTS

Number:	0113555-A
Unit:	mm
Date:	5-12-2016

Tekening blijft ons eigendom en mag niet gekopieerd, aan derden getoond of op andere wijze worden gebruikt.
Aan de gegevens op deze tekening kunnen geen rechten worden ontleend.

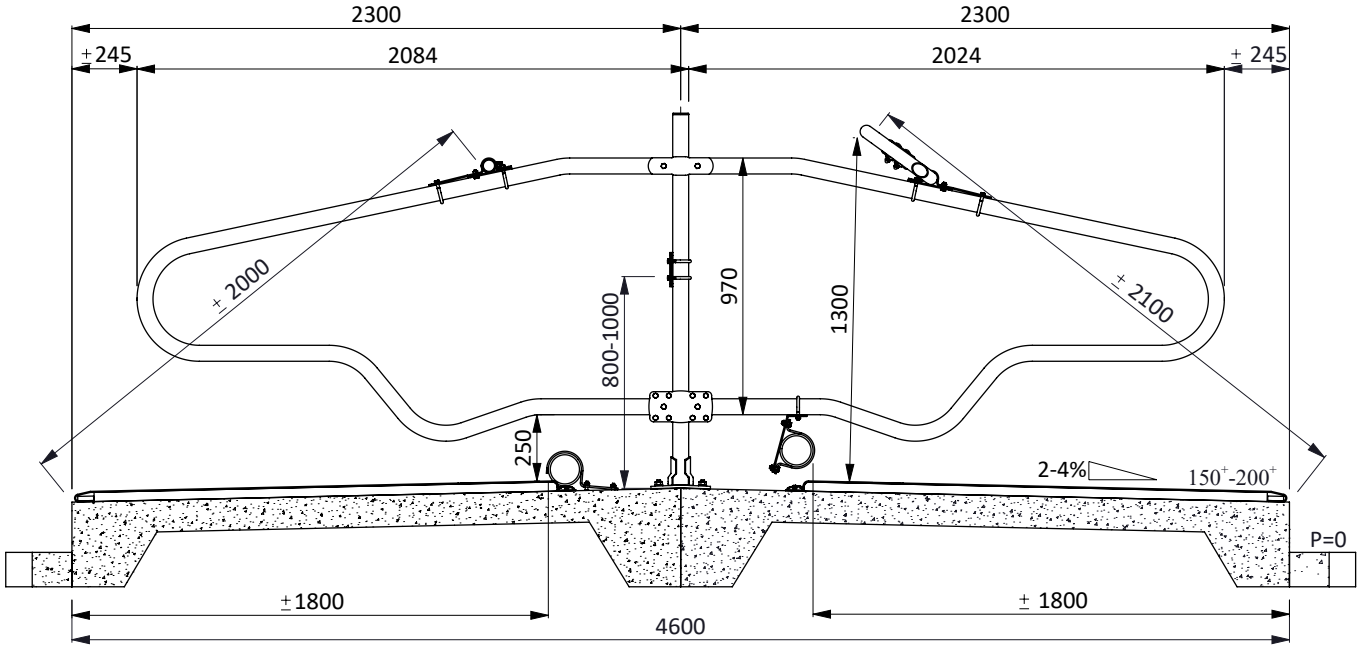

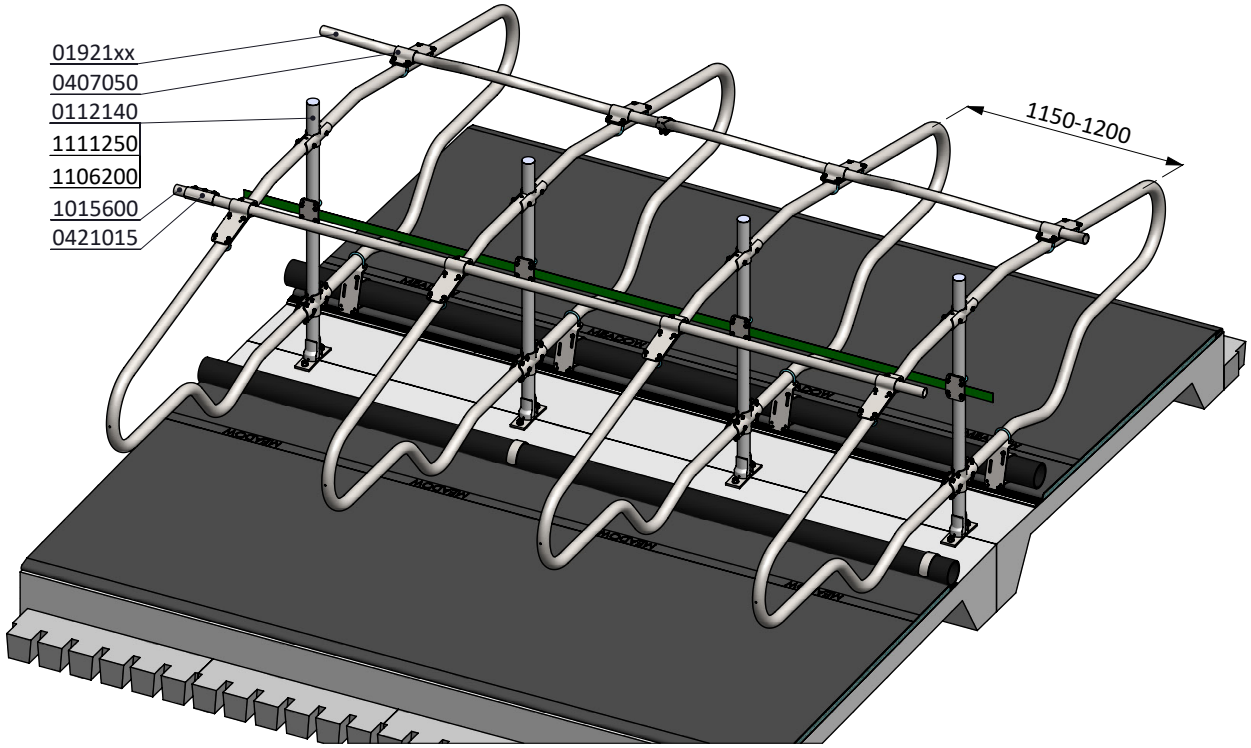

item no.	description
0112140	support post 60mmx140cm for Comfort-NG
0190360	mounting clip for knee rail PE125
01921xx	waved neck bar, complete - 2x...cm
0407050	shoulder rail strap clamp 48x60 mm
0421015	tube clamp coupling 48mm
1015600	tube 48mm, length 6m, galvanized
1106200	stopper 60mm
1111250	floor anchor, hot dip galv. - M16x120

freestall divider COMFORT-NG 208/208

spinder
DAIRY HOUSING CONCEPTS

Number:	0113555-A
Unit:	mm
Date:	5-12-2016

Tekening blijft ons eigendom en mag niet gekopieerd, aan derden getoond of op andere wijze worden gebruikt.
Aan de gegevens op deze tekening kunnen geen rechten worden ontleend.

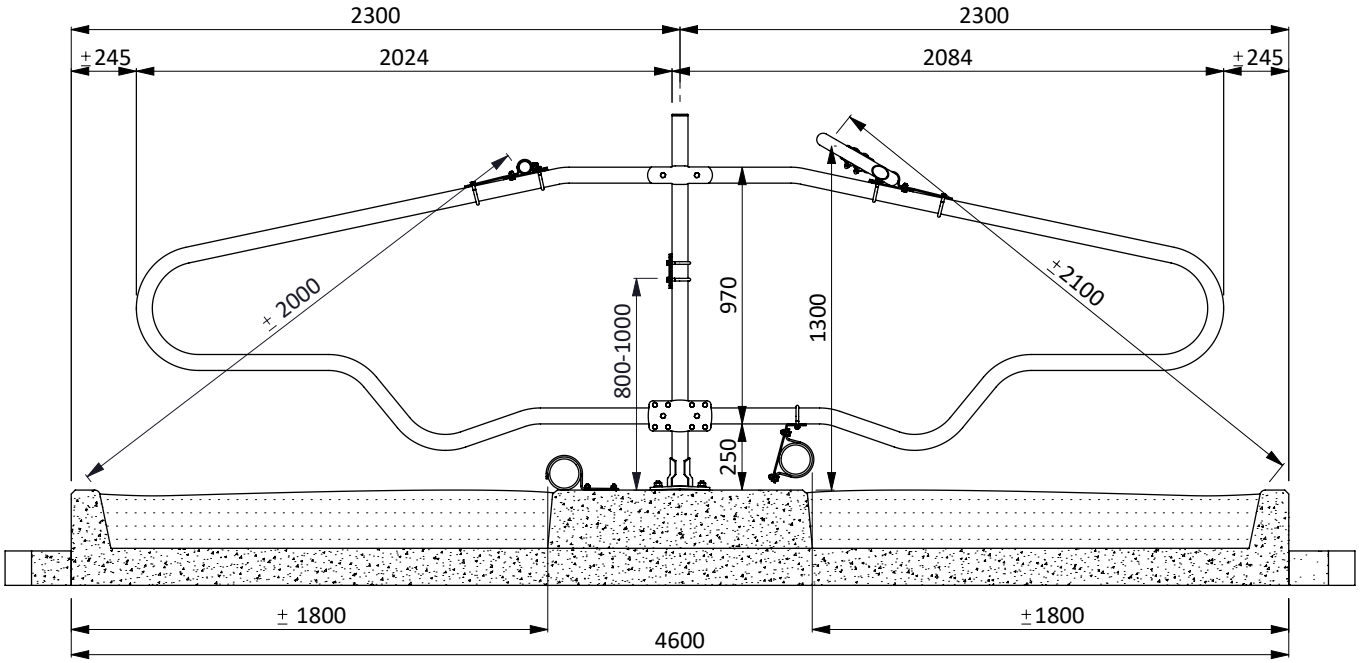

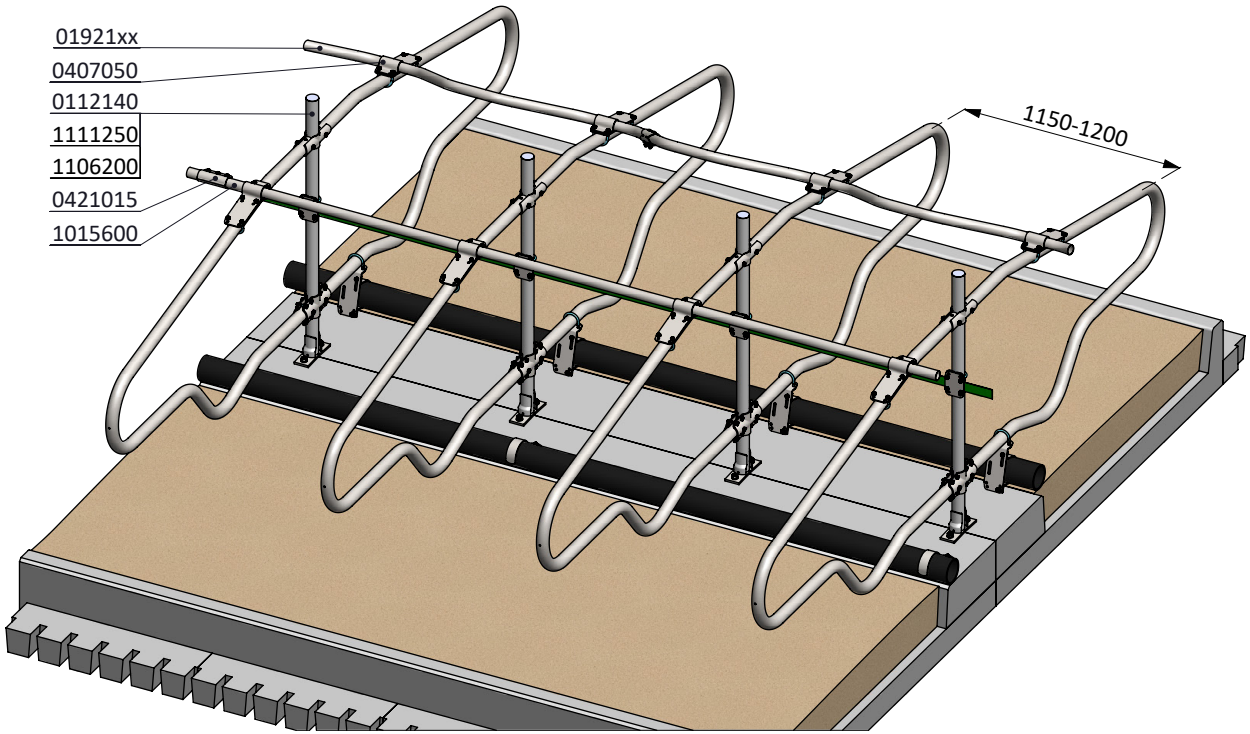

item no.	description
0112140	support post 60mmx140cm for Comfort-NG
01921xx	waved neck bar, complete - 2x...cm
0407050	shoulder rail strap clamp 48x60 mm
0421015	tube clamp coupling 48mm
1015600	tube 48mm, length 6m, galvanized
1106200	stopper 60mm
1111250	floor anchor, hot dip galv. - M16x120

freestall divider COMFORT-NG 208/208

spinder
DAIRY HOUSING CONCEPTS

Number:	0113555-A
Unit:	mm
Date:	5-12-2016

Tekening blijft ons eigendom en mag niet gekopieerd, aan derden getoond of op andere wijze worden gebruikt.
Aan de gegevens op deze tekening kunnen geen rechten worden ontleend.

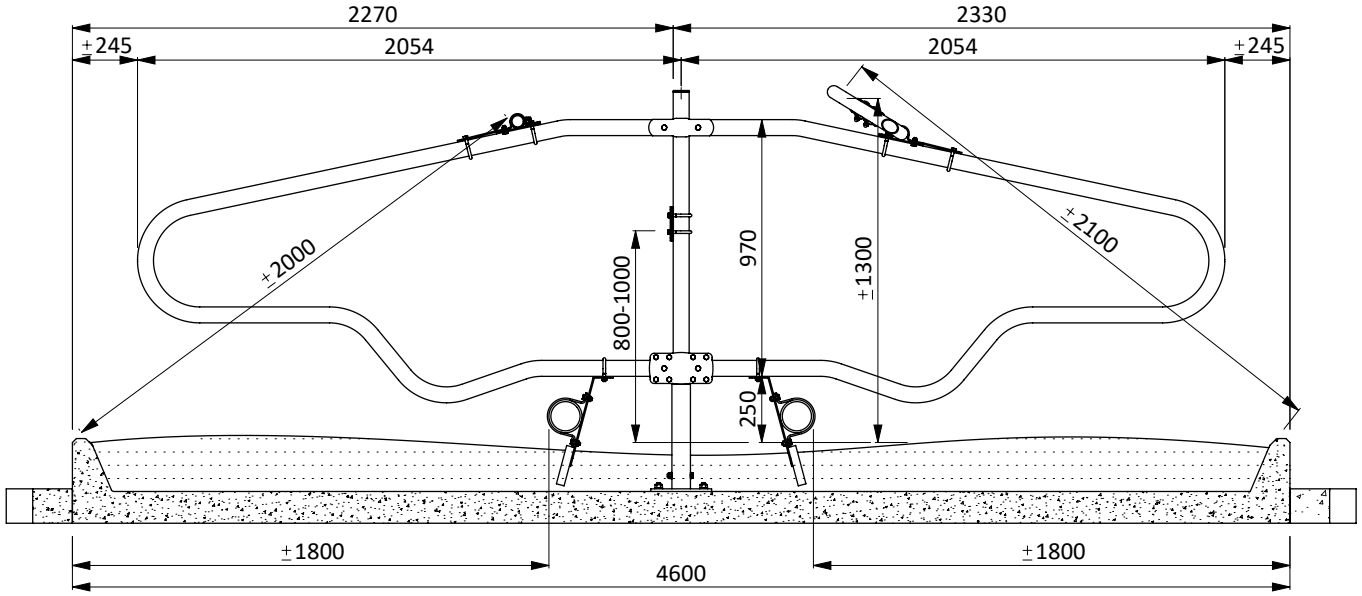

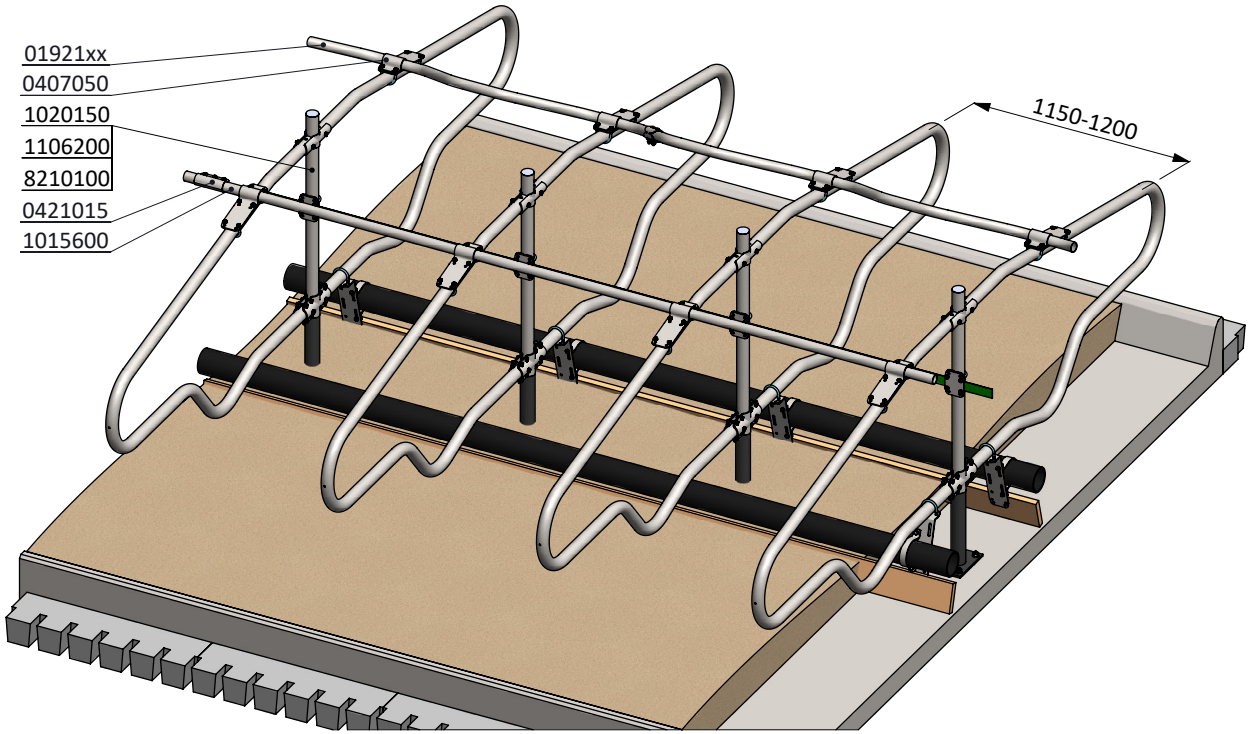

item no.	description
01921xx	waved neck bar, complete - 2x...cm
0407050	shoulder rail strap clamp 48x60 mm
0421015	tube clamp coupling 48mm
1015600	tube 48mm, length 6m, galvanized
1022150	EC-support post 60mmx150cm floor mounted
1106200	stopper 60mm
1111450	floor anchor, inox A4 - M16x120

freestall divider COMFORT-NG 208/208

spinder
DAIRY HOUSING CONCEPTS

Number:	0113555-A
Unit:	mm
Date:	5-12-2016

Tekening blijft ons eigendom en mag niet gekopieerd, aan derden getoond of op andere wijze worden gebruikt.
Aan de gegevens op deze tekening kunnen geen rechten worden ontleend.

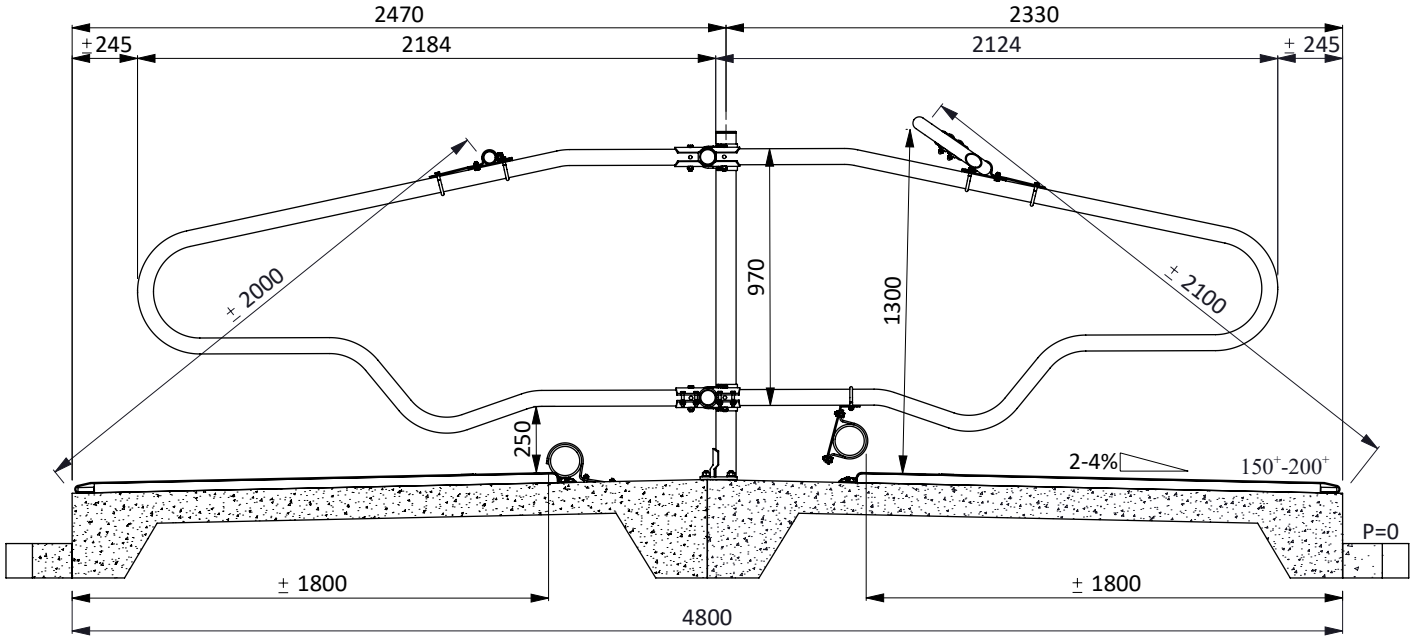

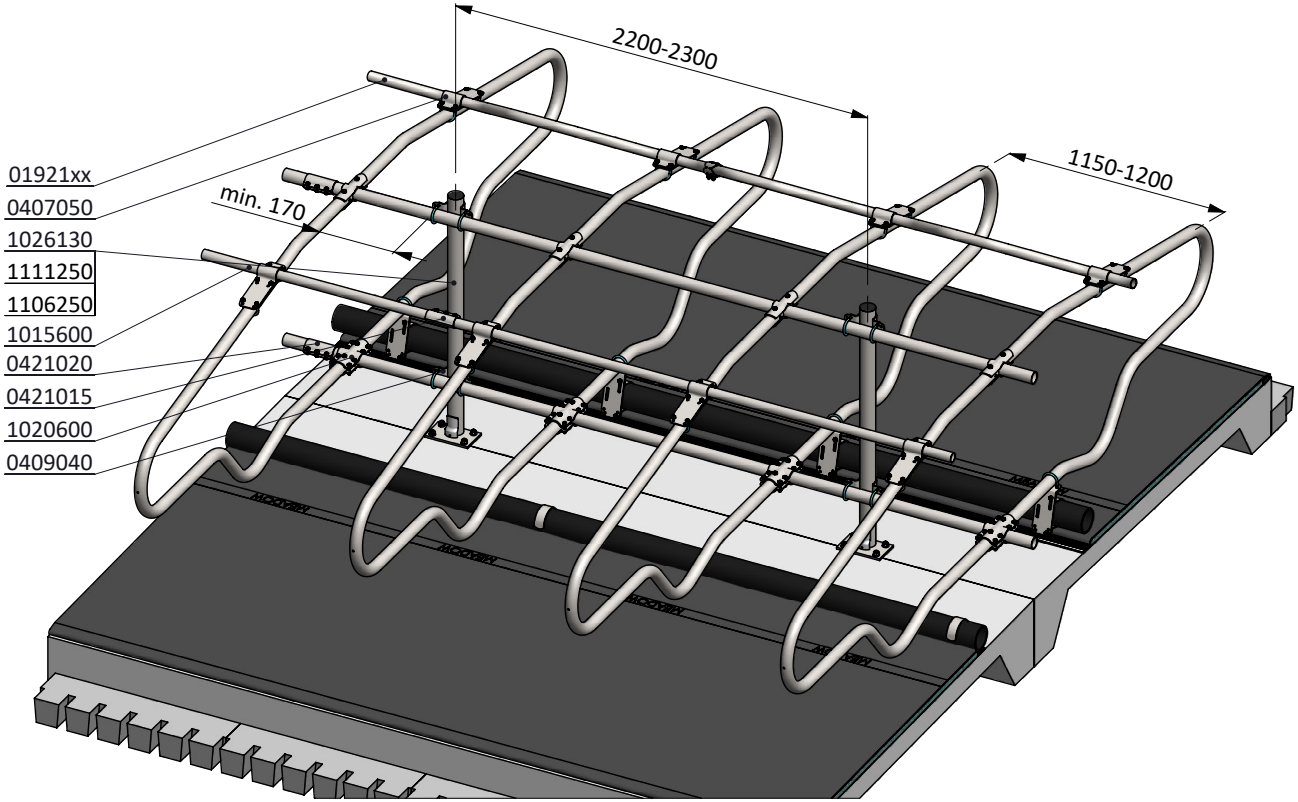

item no.	description
01921xx	waved neck bar, complete - 2x...cm
0407050	shoulder rail strap clamp 48x60 mm
0409040	strap clamp 76x60mm
0421015	tube clamp coupling 48mm
0421020	tube clamp coupling 60mm
1015600	tube 48mm, length 6m, galvanized
1020600	tube 60mm, length 6m, galvanized
1026130	support post 76mmx130cm floor mounted
1106250	stopper 76mm
1111250	floor anchor, hot dip galv. - M16x120
0113565	freestall divider COMFORT-NG 218/218

freestall divider COMFORT-NG 218/218

spinder
DAIRY HOUSING CONCEPTS

Number:	0113565-A
Unit:	mm
Date:	5-12-2016

Tekening blijft ons eigendom en mag niet gekopieerd, aan derden getoond of op andere wijze worden gebruikt.
Aan de gegevens op deze tekening kunnen geen rechten worden ontleend.

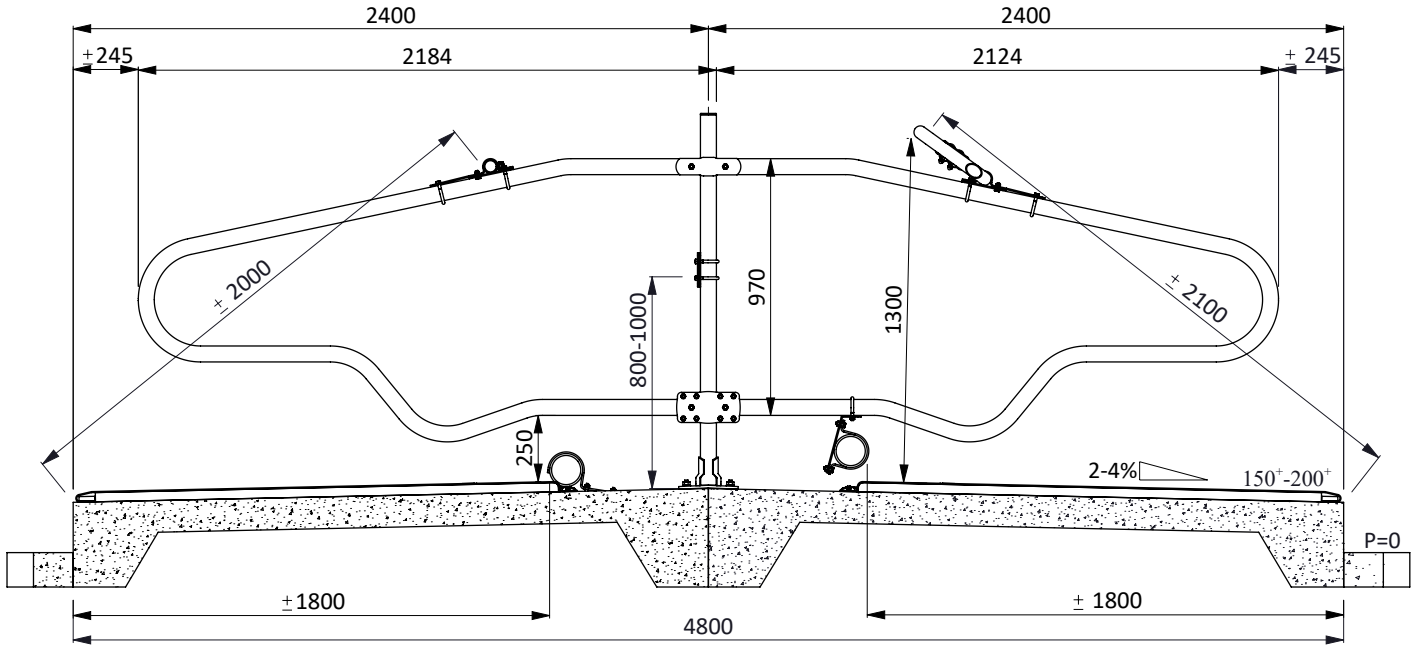

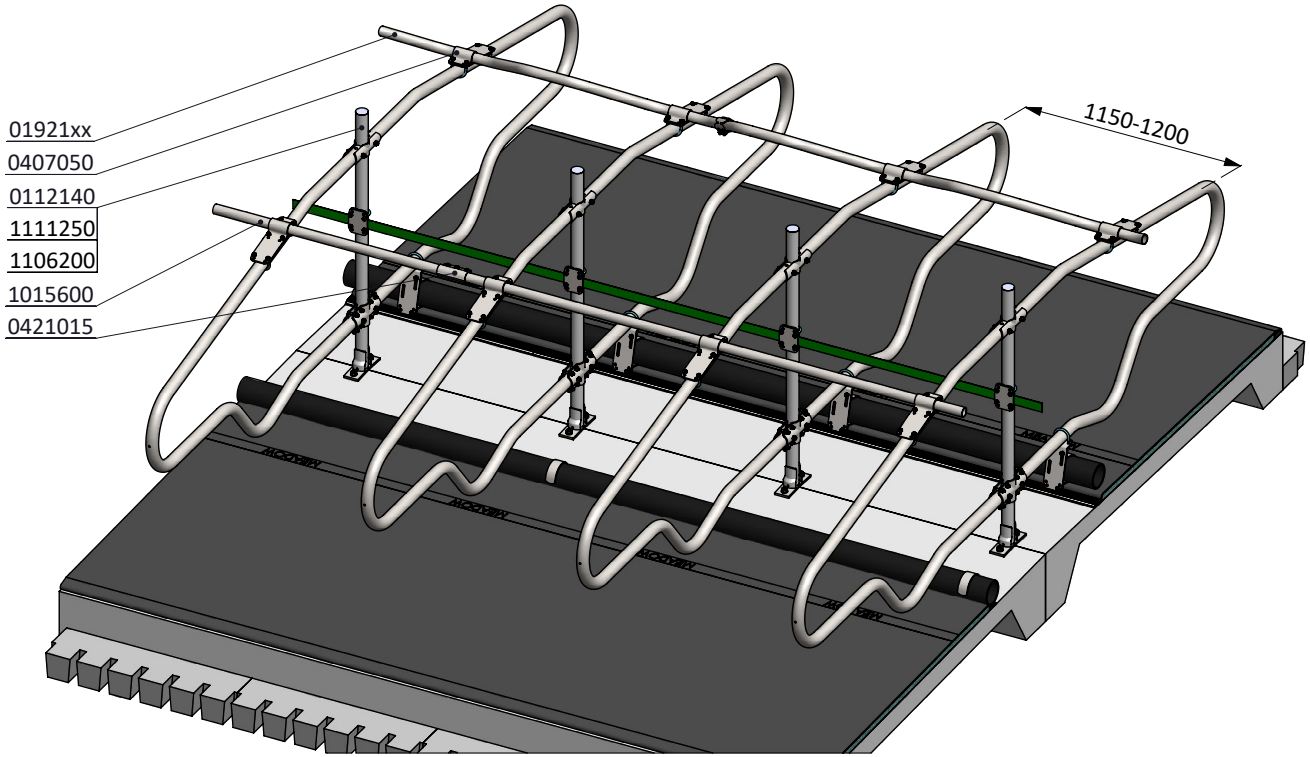

item no.	description
0112140	support post 60mmx140cm for Comfort-NG
0190360	mounting clip for knee rail PE125
01921xx	waved neck bar, complete - 2x...cm
0407050	shoulder rail strap clamp 48x60 mm
0421015	tube clamp coupling 48mm
1015600	tube 48mm, length 6m, galvanized
1106200	stopper 60mm
1111250	floor anchor, hot dip galv. - M16x120

freestall divider COMFORT-NG 218/218

spinder
DAIRY HOUSING CONCEPTS

Number:	0113565-A
Unit:	mm
Date:	5-12-2016

Tekening blijft ons eigendom en mag niet gekopieerd, aan derden getoond of op andere wijze worden gebruikt.
Aan de gegevens op deze tekening kunnen geen rechten worden ontleend.

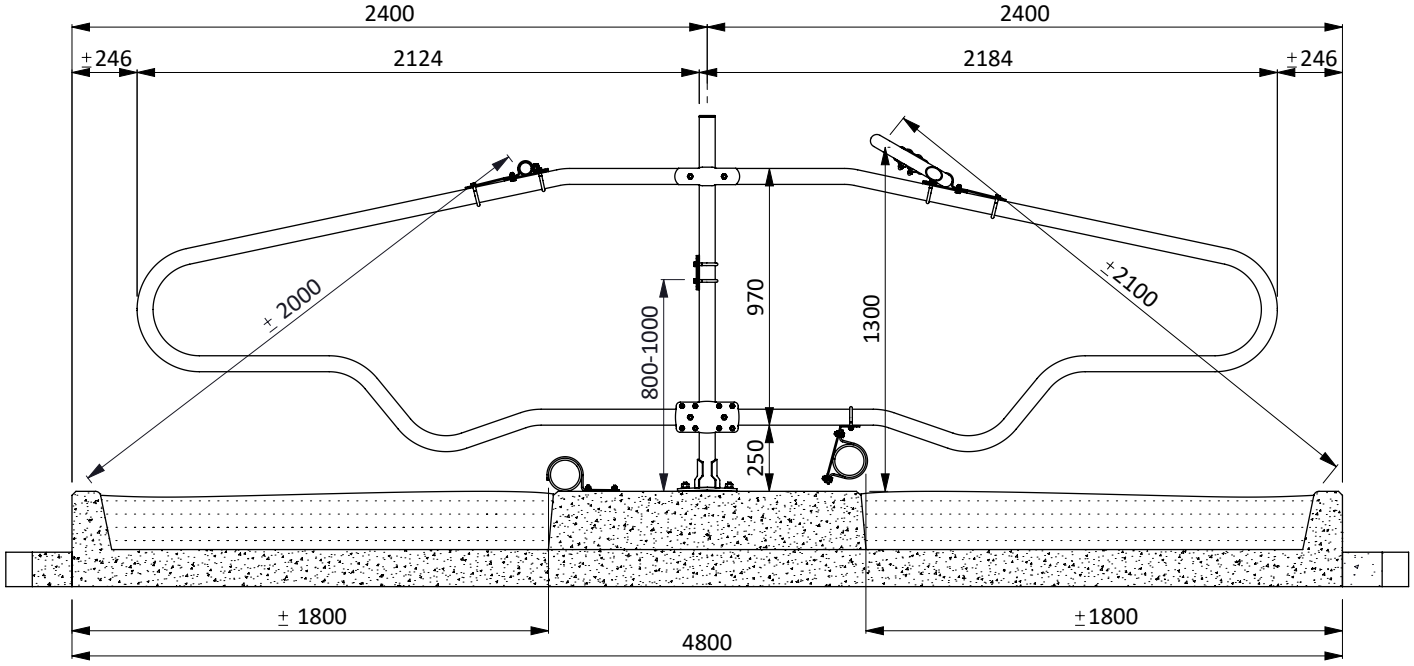

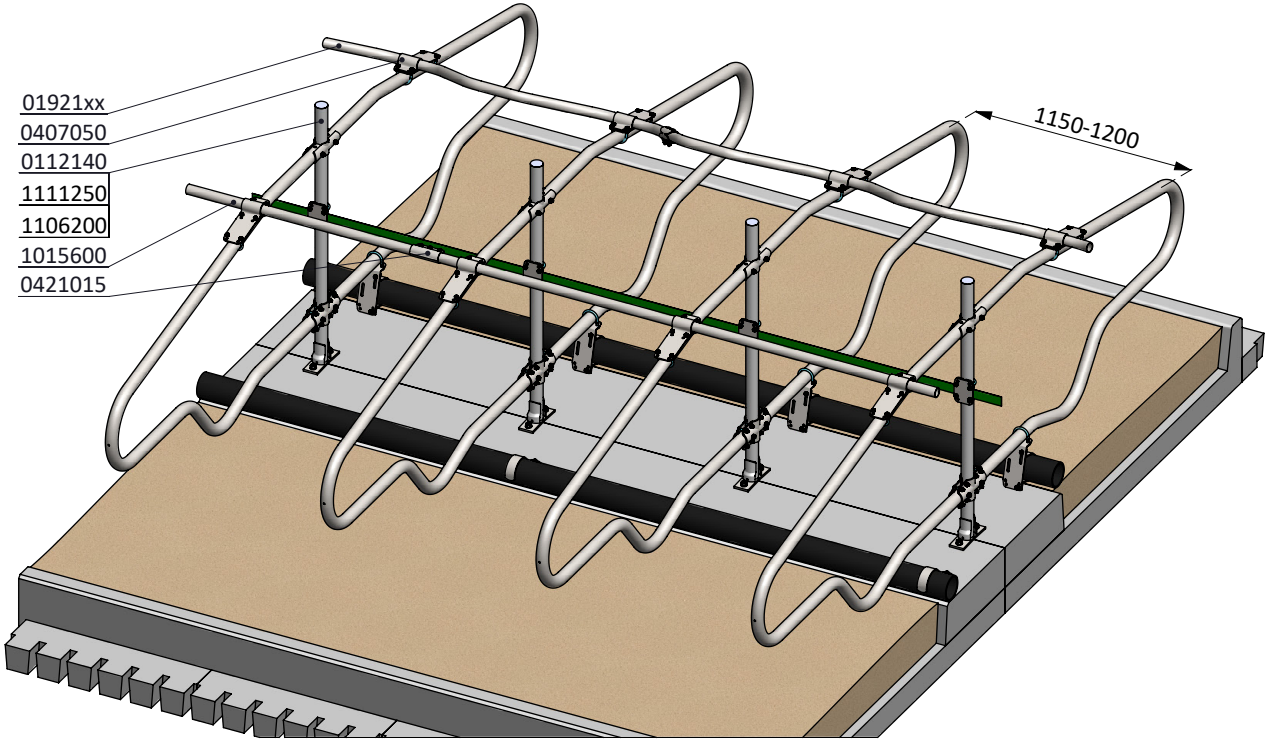

item no.	description
0112140	support post 60mmx140cm for Comfort-NG
01921xx	waved neck bar, complete - 2x...cm
0407050	shoulder rail strap clamp 48x60 mm
0421015	tube clamp coupling 48mm
1015600	tube 48mm, length 6m, galvanized
1106200	stopper 60mm
1111250	floor anchor, hot dip galv. - M16x120

freestall divider COMFORT-NG 218/218

spinder
DAIRY HOUSING CONCEPTS

Number:	0113565-A
Unit:	mm
Date:	5-12-2016

Tekening blijft ons eigendom en mag niet gekopieerd, aan derden getoond of op andere wijze worden gebruikt.
Aan de gegevens op deze tekening kunnen geen rechten worden ontleend.

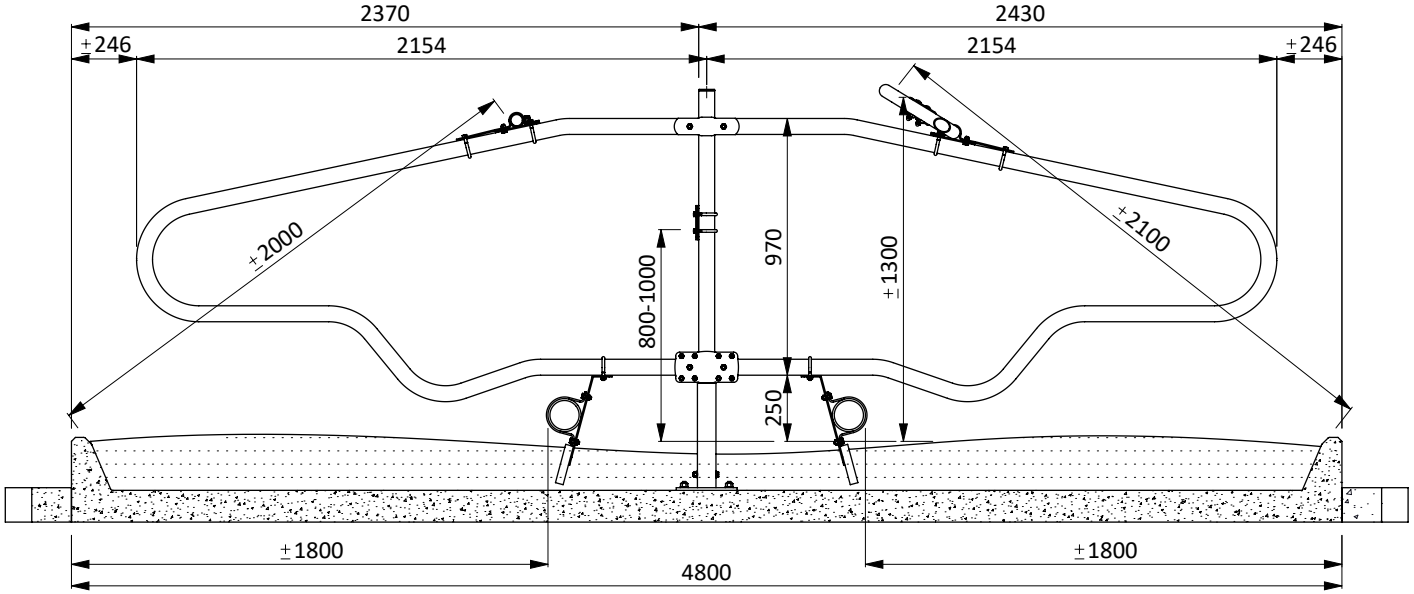

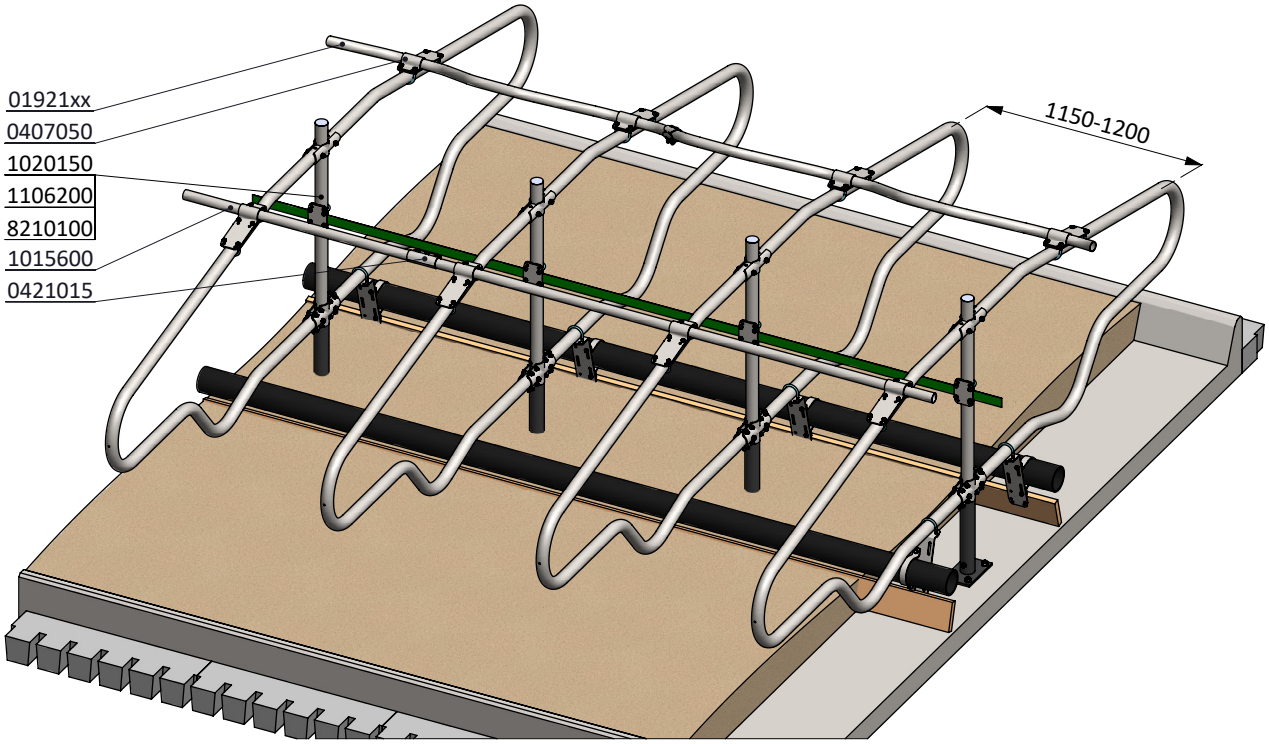

item no.	description
01921xx	waved neck bar, complete - 2x...cm
0407050	shoulder rail strap clamp 48x60 mm
0421015	tube clamp coupling 48mm
1015600	tube 48mm, length 6m, galvanized
1022150	EC-support post 60mmx150cm floor mounted
1106200	stopper 60mm
1111450	floor anchor, inox A4 - M16x120

freestall divider COMFORT-NG 218/218

spinder
DAIRY HOUSING CONCEPTS

Number:	0113565-A
Unit:	mm
Date:	5-12-2016

Tekening blijft ons eigendom en mag niet gekopieerd, aan derden getoond of op andere wijze worden gebruikt.
Aan de gegevens op deze tekening kunnen geen rechten worden ontleend.

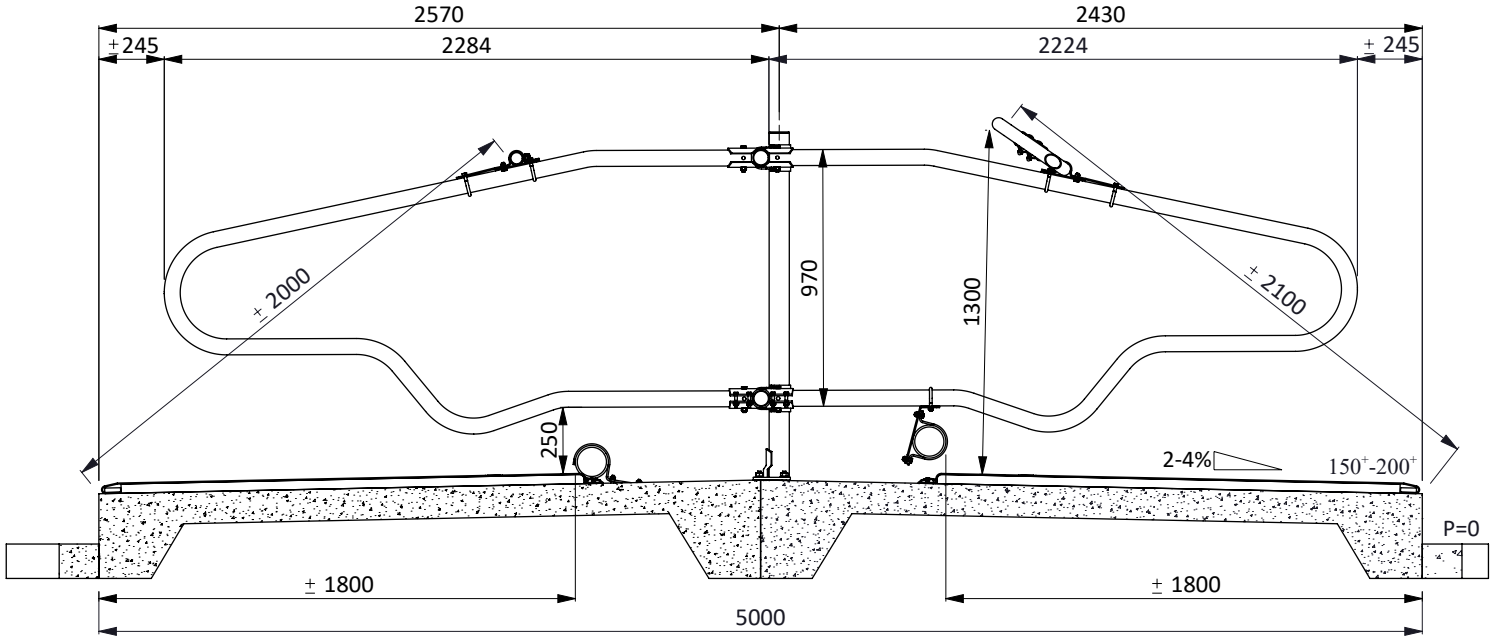

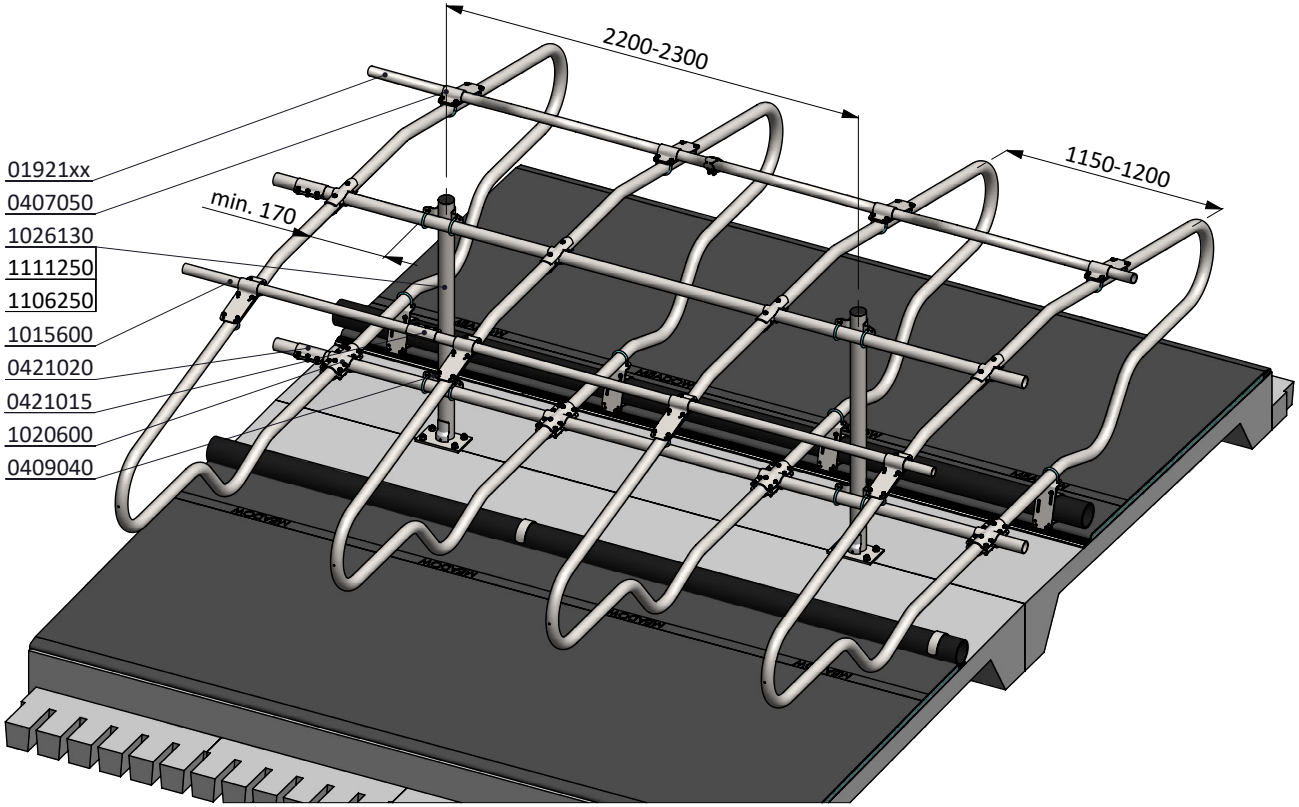

item no.	description
01921xx	waved neck bar, complete - 2x...cm
0407050	shoulder rail strap clamp 48x60 mm
0409040	strap clamp 76x60mm
0421015	tube clamp coupling 48mm
0421020	tube clamp coupling 60mm
1015600	tube 48mm, length 6m, galvanized
1020600	tube 60mm, length 6m, galvanized
1026130	support post 76mmx130cm floor mounted
1106250	stopper 76mm
1111250	floor anchor, hot dip galv. - M16x120

freestall divider COMFORT-NG 228/228

spinder
DAIRY HOUSING CONCEPTS

Number:	0113575-A
Unit:	mm
Date:	5-12-2016

Tekening blijft ons eigendom en mag niet gekopieerd, aan derden getoond of op andere wijze worden gebruikt.
Aan de gegevens op deze tekening kunnen geen rechten worden ontleend.

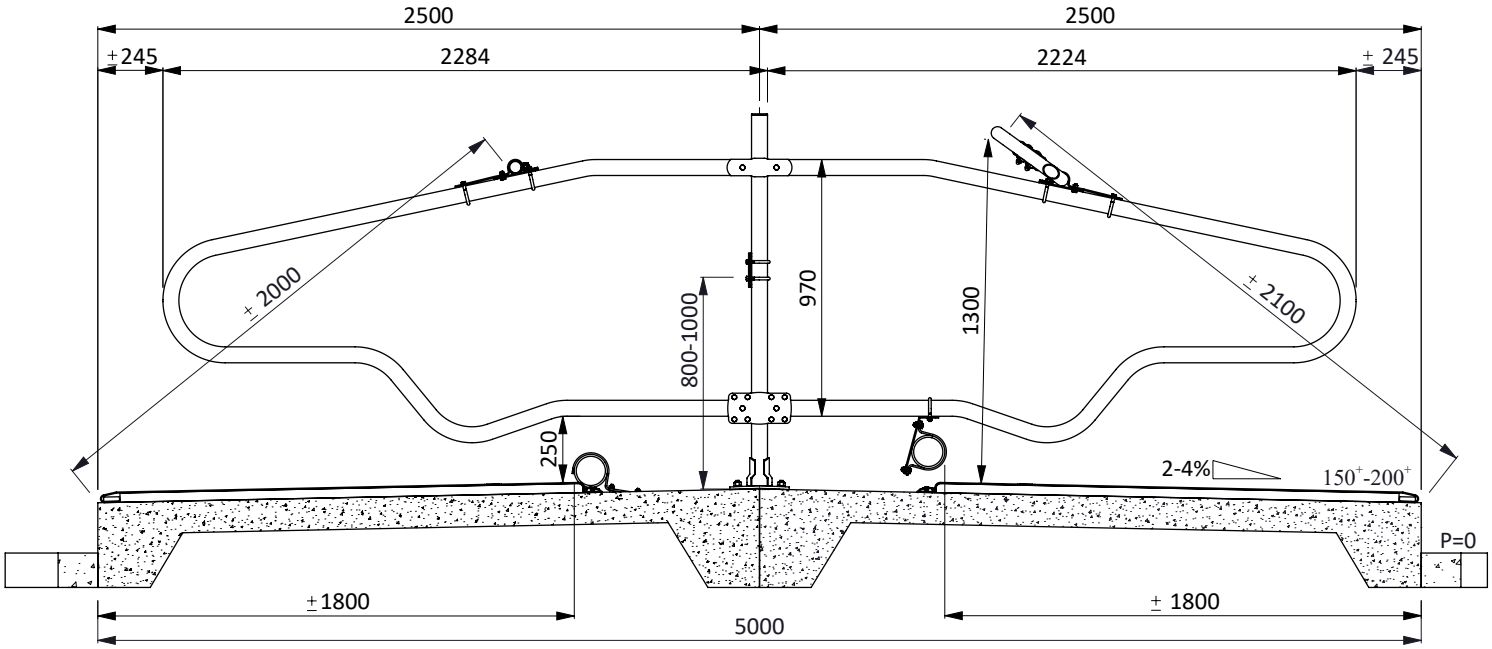

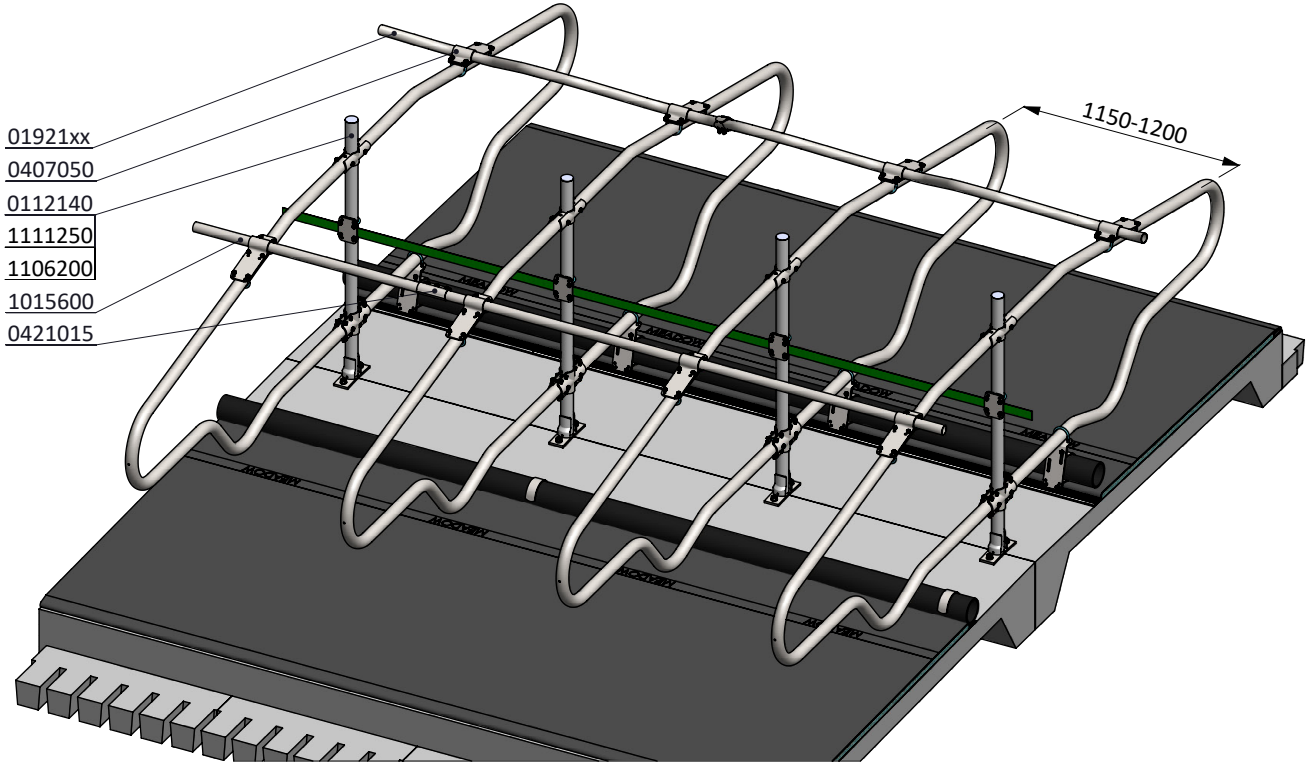

item no.	description
0112140	support post 60mmx140cm for Comfort-NG
0190360	mounting clip for knee rail PE125
01921xx	waved neck bar, complete - 2x...cm
0407050	shoulder rail strap clamp 48x60 mm
0421015	tube clamp coupling 48mm
1015600	tube 48mm, length 6m, galvanized
1106200	stopper 60mm
1111250	floor anchor, hot dip galv. - M16x120

freestall divider COMFORT-NG 228/228

spinder
DAIRY HOUSING CONCEPTS

Number:	0113575-A
Unit:	mm
Date:	5-12-2016

Tekening blijft ons eigendom en mag niet gekopieerd, aan derden getoond of op andere wijze worden gebruikt.
Aan de gegevens op deze tekening kunnen geen rechten worden ontleend.

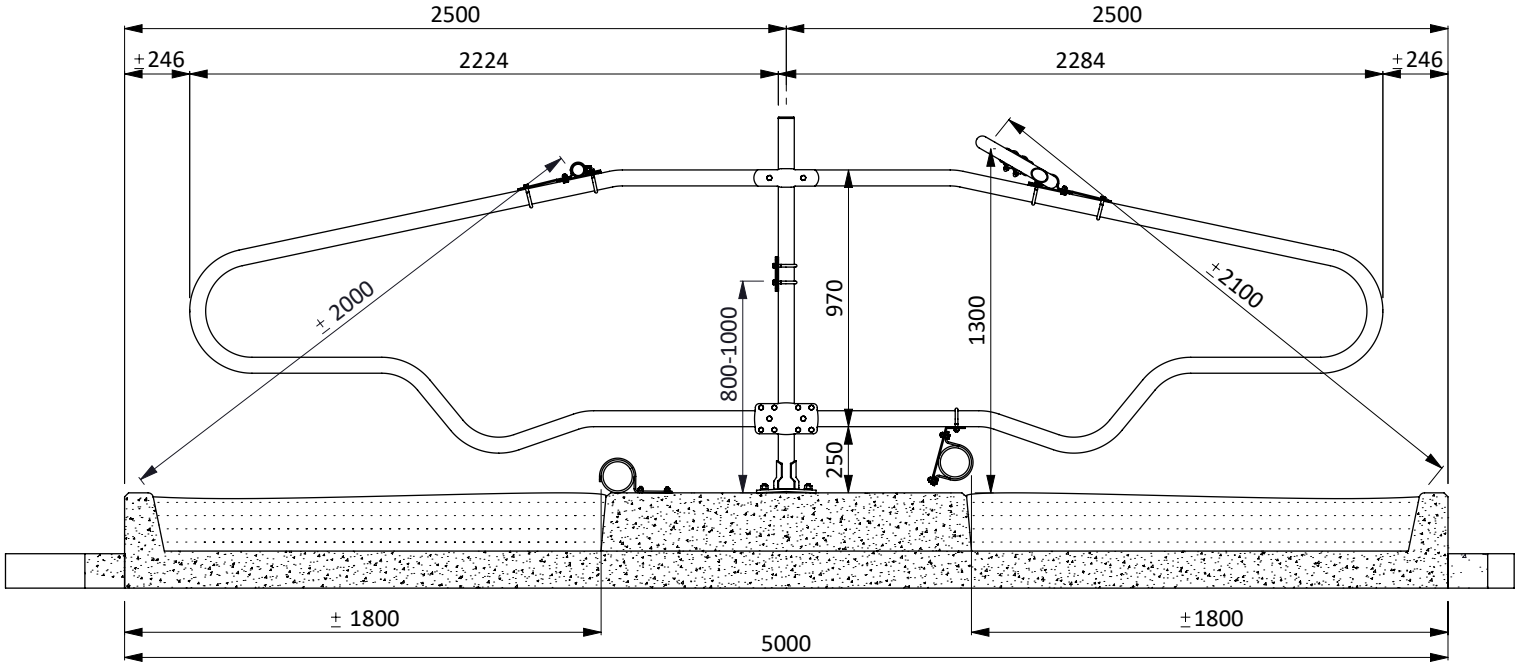

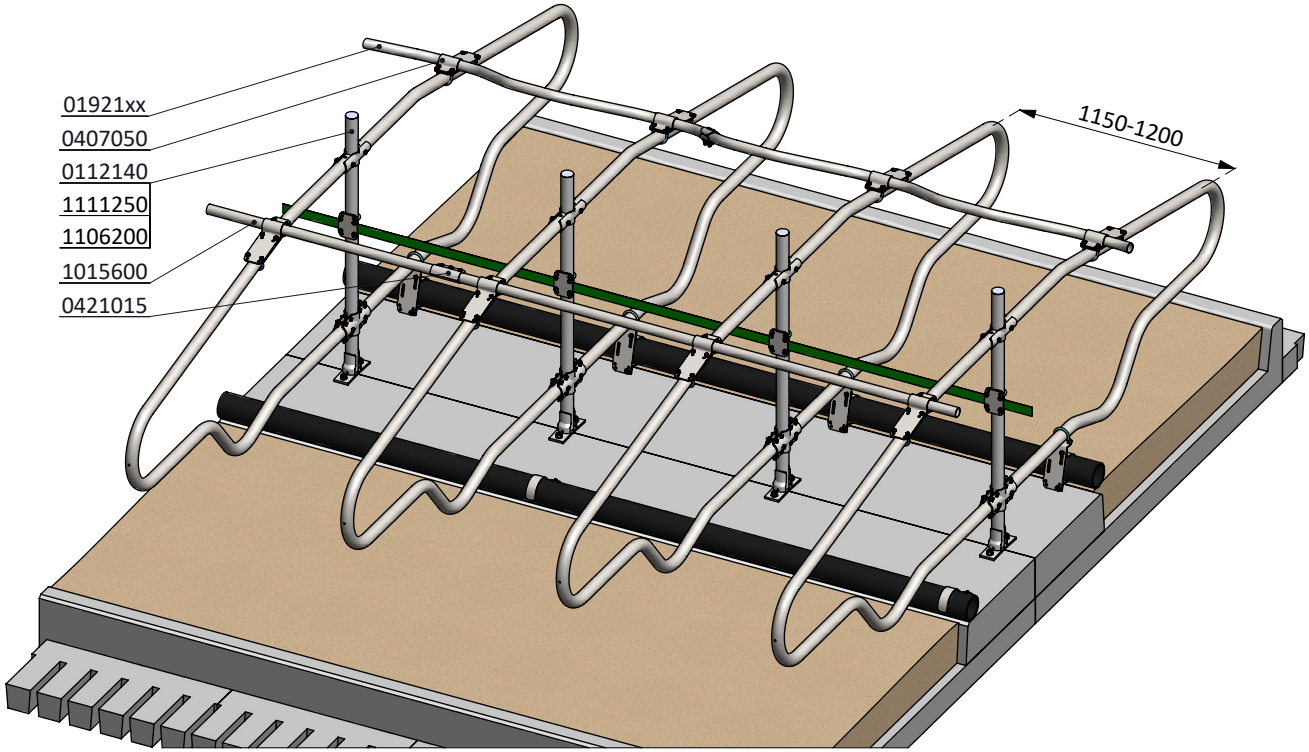

item no.	description
0112140	support post 60mmx140cm for Comfort-NG
01921xx	waved neck bar, complete - 2x...cm
0407050	shoulder rail strap clamp 48x60 mm
0421015	tube clamp coupling 48mm
1015600	tube 48mm, length 6m, galvanized
1106200	stopper 60mm
1111250	floor anchor, hot dip galv. - M16x120

freestall divider COMFORT-NG 228/228

spinder
DAIRY HOUSING CONCEPTS

Number:	0113575-A
Unit:	mm
Date:	5-12-2016

Tekening blijft ons eigendom en mag niet gekopieerd, aan derden getoond of op andere wijze worden gebruikt.
Aan de gegevens op deze tekening kunnen geen rechten worden ontleend.

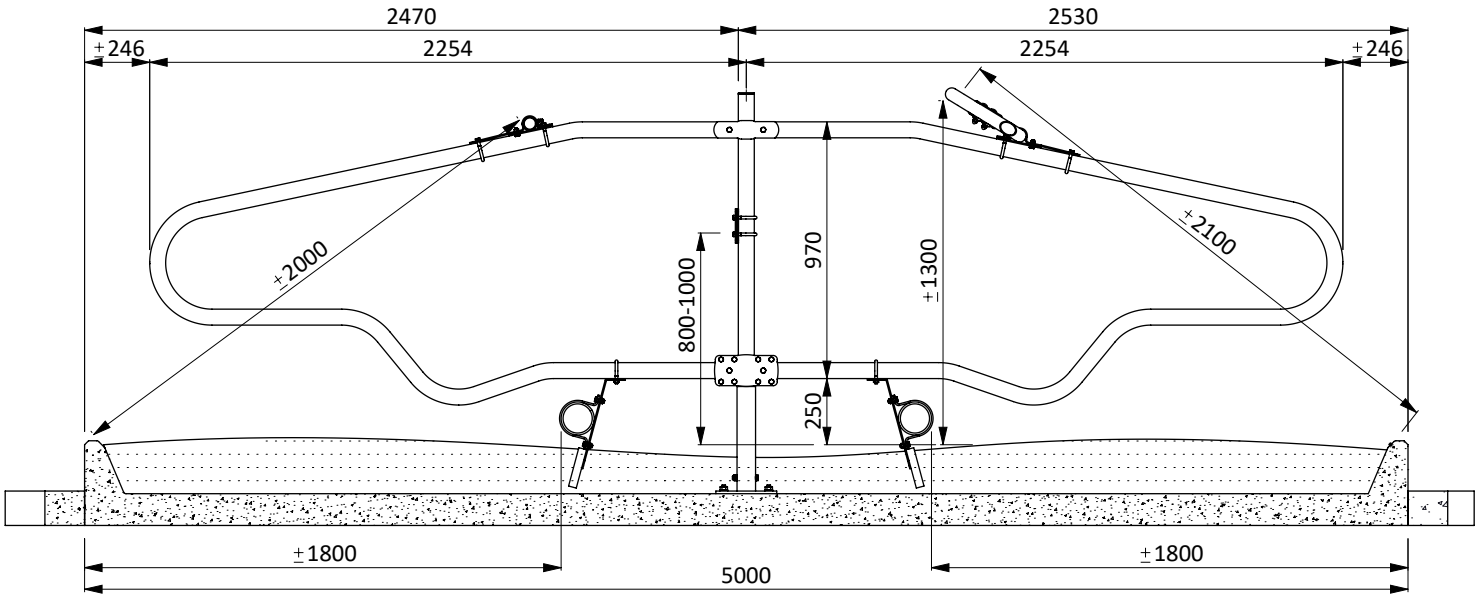

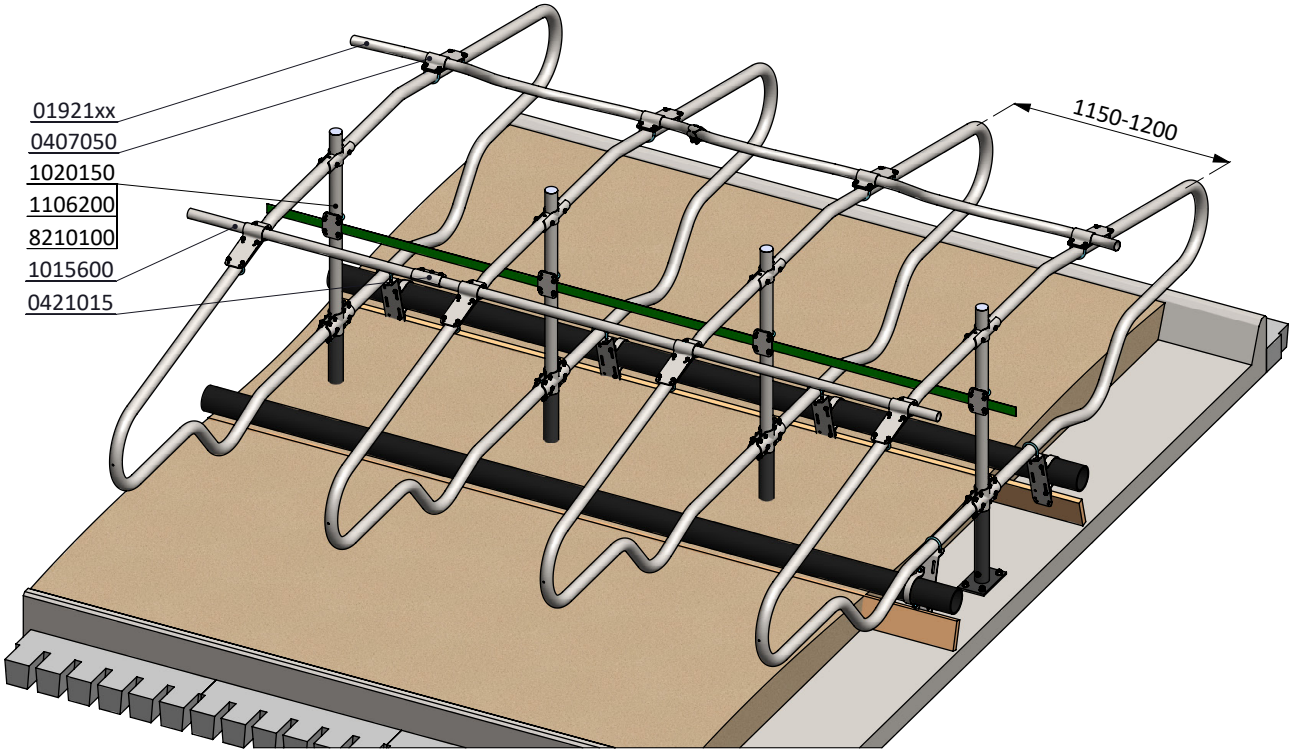

item no.	description
01921xx	waved neck bar, complete - 2x...cm
0407050	shoulder rail strap clamp 48x60 mm
0421015	tube clamp coupling 48mm
1015600	tube 48mm, length 6m, galvanized
1022150	EC-support post 60mmx150cm floor mounted
1106200	stopper 60mm
1111450	floor anchor, inox A4 - M16x120

freestall divider COMFORT-NG 228/228

spinder
DAIRY HOUSING CONCEPTS

Number:	0113575-A
Unit:	mm
Date:	5-12-2016

Tekening blijft ons eigendom en mag niet gekopieerd, aan derden getoond of op andere wijze worden gebruikt.
Aan de gegevens op deze tekening kunnen geen rechten worden ontleend.